Հ Ա Յ Ա Ս Տ Ա Ն Ի   Հ Ա Ն Ր Ա Պ Ե Տ Ո Ւ Թ Յ Ո Ւ Ն

«Ա Մ Է Լ Ի» ՍՊԸ

ՊԱՏՎԻՐԱՏՈՒ՝ ԵՐԵՎԱՆԻ ՔԱՂԱՔԱՊԵՏԱՐԱՆ

ՊԱՅՄԱՆԱԳԻՐ՝ N ԵՔ-ԲՄԽԱՇՁԲ-25/19

Ա Շ Խ Ա Տ Ա Ն Ք Ա Յ Ի Ն   Ն Ա Խ Ա Գ Ի Ծ

ԳԻՐՔ 1

ԱՇԽԱՏԱՆՔԱՅԻՆ ԳԾԱԳՐԵՐ

ՀՀ, Երևան քաղաքի Արաբկիր վարչական շրջանի Ազատության 23 շենքի բակային տարածքի հիմնանորոգման աշխատանքներ

ԵՐԵՎԱՆ 2025

Օբյեկտ՝ «ՀՀ, Երևան քաղաքի Արաբկիր վարչական շրջանի Ազատության 23 շենքի բակային տարածքի հիմնանորոգման աշխատանքներ»

Ա Շ Խ Ա Տ Ա Ն Ք Ա Յ Ի Ն   Ն Ա Խ Ա Գ Ի Ծ
ԳԻՐՔ 1
ԱՇԽԱՏԱՆՔԱՅԻՆ ԳԾԱԳՐԵՐ

«ԱՄԷԼԻ» ՍՊԸ ՏՆՕՐԵՆ՝ Ա. Դավթյան

ԲԱՑԱՏՐԱԳԻՐ

Նախագծով կատարվել է «ՀՀ, Երևան քաղաքի Արաբկիր վարչական շրջանի Ազատության 23 հասցեի հարակից տարածքի բարեկարգման աշխատանքներ» աշխատանքային նախագիծը: Նախագիծը համապատասխանում է տվյալ ժամանակահատվածում ՀՀ-ում գործող նորմերին և ստանդարտներին:

Նախագծով նախատեսվում է իրականացնել հետևյալ հիմնական աշխատանքները.

Քանդման և ապամոնտաժման աշխատանքներ

Քանդել գոյություն ունեցող ասֆալտբետոնյա շերտը իր նախաշերտով: Իրականացնելբետոնյա հիմքերի քանդման աշխատանքներ: Ապամոնտաժել մետաղյան ցանկապատերը և բետոնե եզրաքարերը, ապամոնտաժել առկա ավտոտնակները՝ համապատասխան նախագծի:

Կառուցողական աշխատանքներ

Տեղադրել նոր բազալտե եզրաքարեր՝ 300x150մմ և 200x100մմ չափերի: Տեղադրել նոր նստարաններ, աղբամաններ, մետաղական ճաղերև ցանկապատ: Կառուցել խաղահրապարակներ: Խաղահրապարակներում իրականացնել ռետինե միաձույլ հատակ: Տեղադրել նոր մետաղական դարպաս, նոր խաղասարք: Կառուցել նո ե/բ աստիճաններ, հենապատեր, տեղադրել նոր մետաղական բազրիքներ: Կազմակերպել ավտոկայանատեղի:

Նախատեսել արտաքին լուսավորության ցանցի ընդլայնում:

Ուշադրություն

Շինարարական աշխատանքների կազմակերպումը և անվտանգության ապահովումը պետք է համապատասխանի "Правила охраны труда при строительстве ремонте и содержании автомобильных дорог 1993-01-01" նորմատիվային փաստաթղթին:
Ճանապարհային նշանների նշագծումն ու տեղադրումն իրականացնել համաձայն ГОСТ Р 52289-2000:

1. Մասնակիցների «Աշխատանքային ռեսուրսներ» և «Տեխնիկական միջոցներ», «Մասնագիտական փորձառություն» որակավորման չափանիշներին ներկայացվող պահանջները

- «Աշխատանքային ռեսուրսներ» որակավորման չափանիշ - մասնակցի աշխատակազմում պետք է ընդգրկված լինեն առնվազն՝

Հ/Հ	Անվանումը	/որակավորումը, ոլորտը/	Քանակը /մարդ/	Աշխատանքային փորձ
1	Աշխղեկ	բարձրագույն կրթությամբ ինժեներ-շինարար / քաղաքացիական և արդյունաբերական շինարարություն	1	3 տարի
2	Ձողող	ցանկացած	1	3 տարի
3	Ծեփագործ	ցանկացած	1	3 տարի
4	Հարդարման աշխատանքների մասնագետ (ներկարար)	ցանկացած	1	3 տարի
5	Սանտեխնիկ	ցանկացած	1	3 տարի
6	էլեկտրիկ	ցանկացած	1	3 տարի
7	Բանվոր	ցանկացած	2	-

«Տեխնիկական միջոցներ» որակավորման չափանիշ – մասնակիցը պետք է ունենա հետևյալ տեխնիկական միջոցները.

Տեխնիկական միջոցի անվանումը	Տիպը	Պահանջվող քանակը
Ավտոինքնաթափ, բեռն. առնվազն 8տ	ցանկացած	1
Եռակցման ագրեգատ	ցանկացած	1
Հետահատ մուրճ	ցանկացած	2
Ձեռքի հարվածամուրճ	ցանկացած	2

2. Աշխատանքների կատարման համար պահանջվող լիցենզիան

աշխատանքների համար պահանջվում է հետևյալ լիցենզիայի տեսակները.
շինարարության իրականացում ըստ քաղաքաշինության հետևյալ ոլորտի՝
-ԲՆԱԿԵԼԻ ՀԱՍԱՐԱԿԱԿԱՆ ԵՎ ԱՐՏԱԴՐԱԿԱՆ
-ԷԼԵԿՏՐԱՄԱՏԱԿԱՐԱՐՄԱՆ

3. ԺԱՄԿԵՏՆԵՐ

Կապալի օբյեկտի, դրա առանձին մասերի (կոնստրուկցիաներ և այլն) և օգտագործված նյութերի երաշխիքային

Հ/Հ	Նյութերի տեսակները	Երաշխիքային նվազագույն ժամկետ (տարի)
1	Մետաղ	30
2	Ապակի	5
3	Մետաղապլաստ	10
4	Հատակներ և դրանց առանձին նյութեր և շինվածքներ	10
5	Գաջ	20
6	Ցեմենտ	20
7	Ավազ	20
8	Երեսպատման սալեր	10
9	Պոլիպրոպիլենային խողովակ	30
10	Մալուխ	25

ՀԻՄՆԱԿԱՆ ԼՐԱԿԱԶՄԻ ԱՇԽԱՏԱՆՔԱՅԻՆԳԾԱԳՐԵՐԻ ՑԱՆԿ

Հ/Հ	ԱՇԽԱՏԱՆՔԻ ԱՆՎԱՆՈՒՄԸ	Թերթի համարը
1	ԲԱՑԱՏՐԱԳԻՐ, ԱՆՎԱՆԱՑԱՆԿ, ՏԵԽՆԻԿԱԿԱՆ ՄԱՍՆԱԳԻՐ, ԺԱՄԱՆԱԿԱՑՈՒՅՑ	ՃՇ-1
2	ՏԱՐԱԾՔԻ ԻՐԱՎԻՃԱԿԱՅԻՆ ՀԱՏԱԿԱԳԻԾ, Մ 1:2000	ՃՇ-2
3	ՏԱՐԱԾՔԻ ԻՐԱՎԻՃԱԿԱՅԻՆ ՀԱՏԱԿԱԳԻԾ, Մ 1:500	ՃՇ-3
4	ՏԱՐԱԾՔԻ ՈՒՂՂԱՀԱՅԱՑ ՆՇԱՀԱՐՄԱՆ ՀԱՏԱԿԱԳԻԾ	ՃՇ-4
5	ԱՌԿԱ ՎԻՃԱԿԻ ՀԱՏԱԿԱԳԻԾ /ԾԱԾԿՈՒՅԹՆԵՐԻ ՄԱԿՆԱՆՇՄԱՄԲ/	ՃՇ-5
6	ԱՌԿԱ ՎԻՃԱԿԻ ՀԱՏԱԿԱԳԻԾ /ՉԱՓԱԴՐՄԱՄԲ/	ՃՇ-6
7	ԲԱՐԵԿԱՐԳՄԱՆ ՀԱՏԱԿԱԳԻԾ /ԾԱԾԿՈՒՅԹՆԵՐԻ ՄԱԿՆԱՆՇՄԱՄԲ/	ՃՇ-7
8	ԲԱՐԵԿԱՐԳՄԱՆ ՀԱՏԱԿԱԳԻԾ /ՉԱՓԱԴՐՄԱՄԲ/	ՃՇ-8
9	ԿՏՐՎԱԾՔՆԵՐ ԵՎ ՀԱՆԳՈՒՅՑՆԵՐ	ՃՇ-9
10	ՄԵՏԱՂԱԿԱՆ ՃԱՂԱՇԱՐԻ ԴՐՎԱԳ, ՀԱՆԳՈՒՅՑ «Ա», ՄԱՍՆԱԳԻՐ	ՃՇ-10
11	ՄԵՏԱՂԱԿԱՆ ՑԱՆԿԱՊԱՏԻ ԴՐՎԱԳ H=2.0Մ, ՆՅՈՒԹԱԾԱԽՍԻ ՄԱՍՆԱԳԻՐ	ՃՇ-11
12	ՋՐՈՒՑԱՐԱՆ ՍԵՂԱՆՈՎ, ՄԱՍՆԱԳՐԵՐ	ՃՇ-12
13	ՖՈՒՏԲՈԼԻ ԴԱՐՊԱՍ, ՀԱՆԳՈՒՅՑ	ՃՇ-13
14	ԼՈՒՍԱՏՈՒՆԵՐԻ ՏԵՂԱԿԱՅՄԱՆ ՀԱՏԱԿԱԳԻԾ	ԷL-1
15	ԼՈՒՍԱՎՈՐՈՒԹՅԱՆ ԵՐԿԵՂՋՅՈՒՐ ԲԱՐՁԱԿՈՎ ՀԵՆԱՍՅԱՆ ՄՈՆՏԱԺՄԱՆ ՏԻՊԱՅԻՆ ԳԾԱԳԻՐ	ԷL-2
16	ՇԻՆԱՐԱՐՈՒԹՅԱՆ ԿԱԶՄԱԿԵՐՊՈՒՄ	ՇԿ-1

ՀՀ, Երևան քաղաքի Արաբկիր վարչական շրջանի Ազատության 23 հասցեի հարակից տարածքի վերակառուցման աշխատանքներ

ՇԻՆԱՐԱՐԱԿԱՆ ԱՇԽԱՏԱՆՔՆԵՐԻ ԿԱՏԱՐՄԱՆ ԺԱՄԱՆԱԿԱՑՈՒՅՑ

ԱՇԽԱՏԱՆՔՆԵՐԻ ԱՆՎԱՆՈՒՄԸ	ՇԻՆԱՐԱՐԱԿԱՆ ԱՇԽԱՏԱՆՔՆԵՐԻ ԿԱՏԱՐՄԱՆ ԺԱՄԱՆԱԿԱՑՈՒՅՑԸ ԸՍՏ ԱՄԻՍՆԵՐԻ /ՄԵԿ ԲԱԺԱՆՈՒՄԸ՝ 30 ՕՐ/		
	1 /30 ՕՐ/	2 /30 ՕՐ/	3 /30 ՕՐ/
ՇԻՆ. ՄՈՆՏԱԺԱՅԻՆ ԱՇԽԱՏԱՆՔՆԵՐԻ ՆԱԽԱՊԱՏՐԱՍՏՄԱՆ ԱՇԽԱՏԱՆՔՆԵՐ			
ՔԱՆԴՄԱՆ ԱՇԽԱՏԱՆՔՆԵՐ			
ԿԱՌՈՒՑՄԱՆ ԱՇԽԱՏԱՆՔՆԵՐ			
ՀԱՅՏՆԱԲԵՐՎԱԾ ԹԵՐՈՒԹՅՈՒՆՆԵՐԻ ՎԵՐԱՑՄԱՆ, ՏԱՐԱԾՔԻ ՄԱՔՐՄԱՆ ԱՇԽԱՏԱՆՔՆԵՐ			
ԱՆՀՐԱԺԵՇՏ ՓԱՍՏԱԹՂԹԵՐԻ ՆԱԽԱՊԱՏՐԱՍՏՈՒՄ, ՇԱՀԱԳՈՐԾՄԱՆ ՀԱՆՁՆՈՒՄ			

ՆԱԽԱԳԾԱՅԻՆ ԸՆԿԵՐՈՒԹՅՈՒՆ՝

«ԱՄԷԼԻ» ՍՊԸ
"AMELI" LLC

ՆԱԽԱԳԾԻ ՀԱՍՑԵ՝

Երևան քաղաքի Արաբկիր վարչական շրջանի Ազատության 23 հասցեի հարակից տարածքի վերակառուցման աշխատանքներ

ՆԱԽԱԳԾԻ ԱՆՎԱՆՈՒՄԸ՝

ԲԱՑԱՏՐԱԳԻՐ, ԱՆՎԱՆԱՑԱՆԿ, ՏԵԽՆԻԿԱԿԱՆ ՄԱՍՆԱԳԻՐ, ԺԱՄԱՆԱԿԱՑՈՒՅՑ

ԹԵՐԹ՝	ԹԵՐԹԵՐ՝	ՄԱՍՇՏԱԲ՝
ՃՇ-1	16	1:150
ՏՆՕՐԵՆ՝	Ա.ԴԱՎԹՅԱՆ	
ՆԱԽԱԳԾՈՂ՝	Ա. ԹԱԴԵՎՈՍՅԱՆ	
ՍՏՈՒԳԵՑ՝	Ա.ԴԱՎԹՅԱՆ	

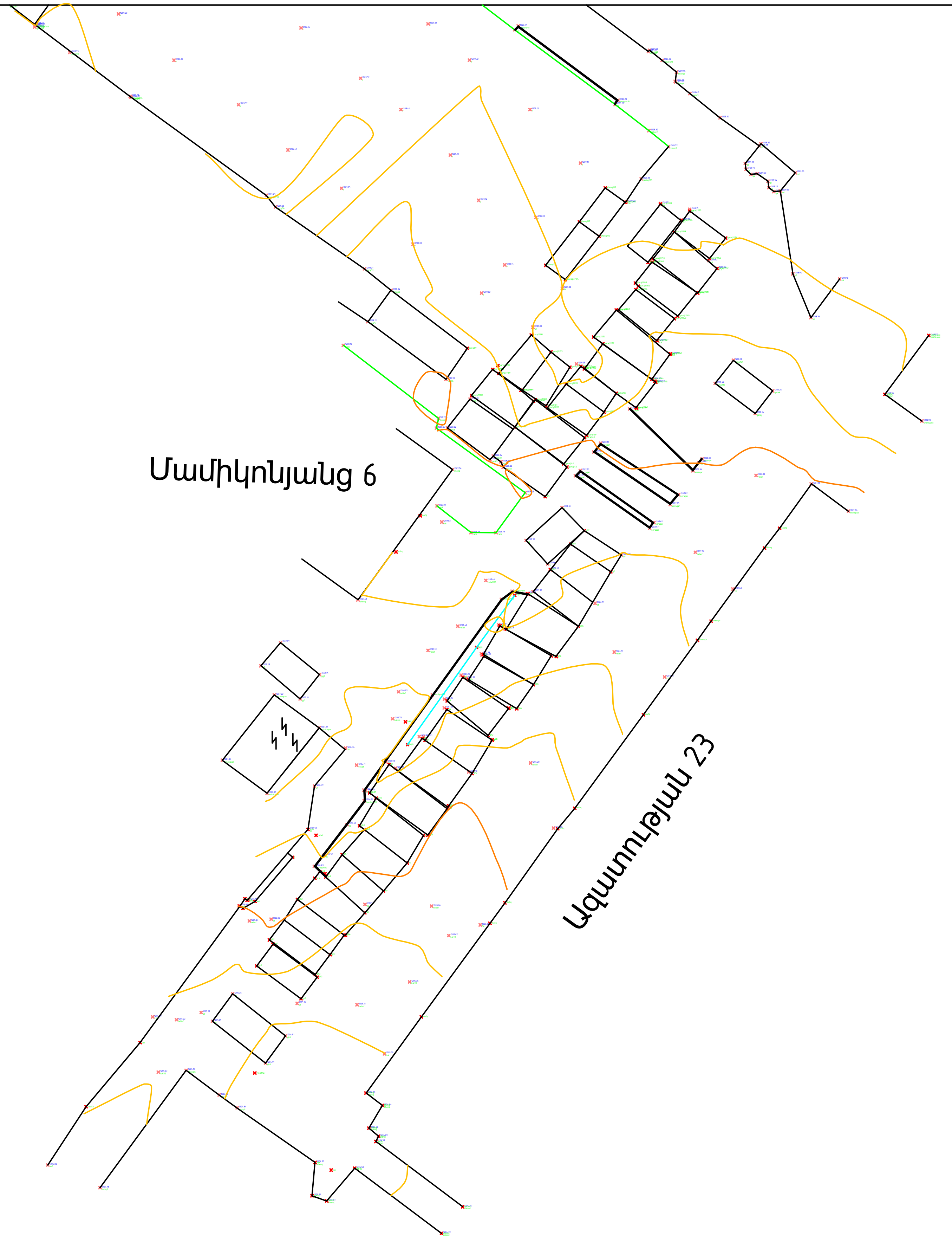

ՆԱԽԱԳԾԱՅԻՆ ԸՆԿԵՐՈՒԹՅՈՒՆ՝

«ԱՄԵԼԻ» ՍՊԸ
"AMELI" LLC

ՆԱԽԱԳԾԻ ՀԱՍՑԵ՝

Երևան քաղաքի Արաբկիր վարչական շրջանի Ազատության 23 հասցեի հարակից տարածքի վերակառուցման աշխատանքներ

ՆԱԽԱԳԾԻ ԱՆՎԱՆՈՒՄԸ՝

ՏԱՐԱԾՔԻ ՈՒՂՂԱՁԱՅԱՑ ՆՇԱՁԱՐՄԱՆ ՁԱՏԱԿԱԳԻԾ

ԹԵՐԹ՝	ԹԵՐԹԵՐ՝	ՄԱՍՇՏԱԲ՝
ՃՇ-4	16	1:600

ՏՆՕՐԵՆ՝	Ա.ԴԱՎԹՅԱՆ	
ՆԱԽԱԳԾՈՂ՝	Ա. ԹԱԴԵՎՈՍՅԱՆ	
ՍՏՈՒԳԵՑ՝	Ա.ԴԱՎԹՅԱՆ	

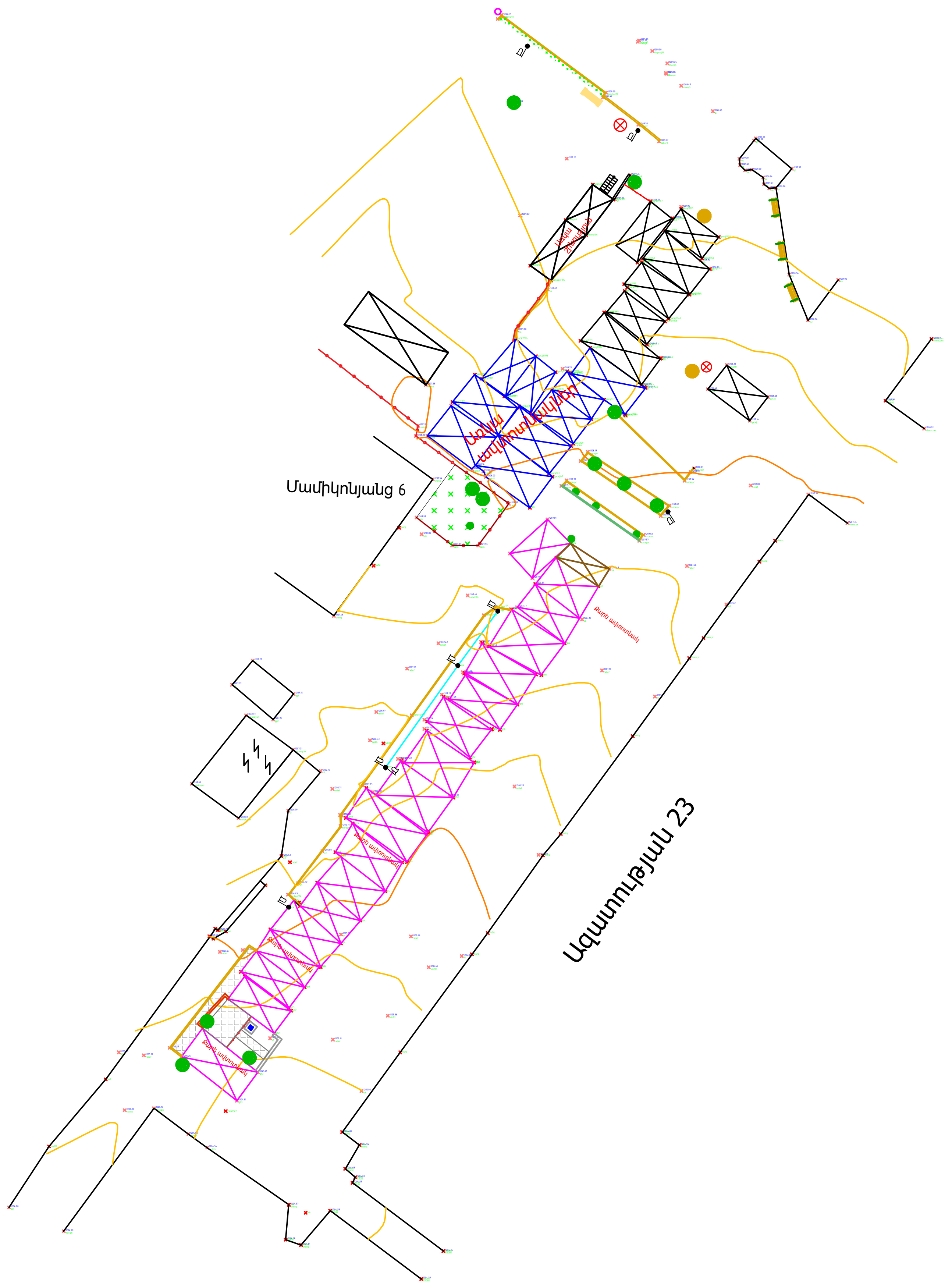

ՊԱՅՄԱՆԱԿԱՆ ՆՇԱՆՆԵՐ:

Կանաչ գոտի	Քանդվող բետոնյա ծածկույթ
Ապամոնտաժվող եզրաքարերին նմանվող բետոնե պատ	Քանդվող տուֆե պատ h=1.5մ
Ապամոնտաժվող բետոնե եզրաքարեր 150x300մմ	Ապամոնտաժվող մետաղական ցանկապատ h=2.0մ
Ապամոնտաժվող մետաղական ավտոտնակներ	Ապամոնտաժվող զրուցատաղավար
Առկա ցայտաղբյուր	Ապամոնտաժվող լուսավորության հենասյուն

ՆԱԽԱԳԾԱՅԻՆ ԸՆԿԵՐՈՒԹՅՈՒՆ՝

«ԱՄԵԼԻ» ՍՊԸ
"AMELI" LLC

ՆԱԽԱԳԾԻ ՀԱՍՑԵ՝

Երևան քաղաքի Արաբկիր վարչական շրջանի Ազատության 23 հասցեի հարակից տարածքի վերակառուցման աշխատանքներ

ՆԱԽԱԳԾԻ ԱՆՎԱՆՈՒՄԸ՝

ԱՌԿԱ ՎԻՃԱԿԻ ՀԱՏԱԿԱԳԻԾ
/ԾԱԾԿՈՒՅԹՆԵՐԻ ՄԱԿՆԱՆՇՄԱՄԲ/

ԹԵՐԹ՝	ԹԵՐԹԵՐ՝	ՄԱՍՇՏԱԲ՝
ՃՇ-5	16	1:600

ՏՆՕՐԵՆ՝	Ա.ԴԱՎԹՅԱՆ	[signature]
ՆԱԽԱԳԾՈՂ՝	Ա. ԹԱԴԵՎՈՍՅԱՆ	[signature]
ՍՏՈՒԳԵՑ՝	Ա.ԴԱՎԹՅԱՆ	[signature]

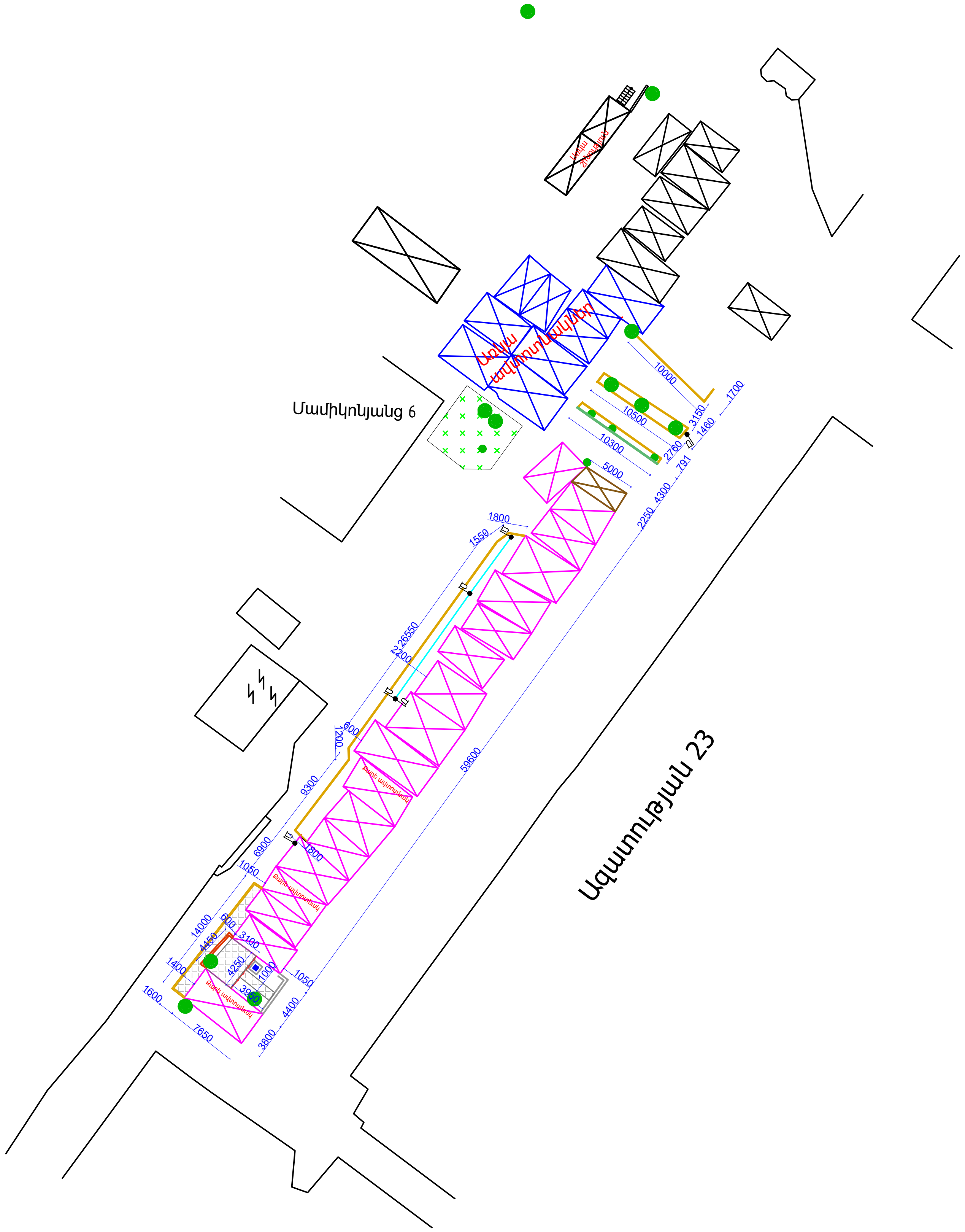

ՆԱԽԱԳԾԱՅԻՆ ԸՆԿԵՐՈՒԹՅՈՒՆ՝		
Ameli «ԱՄԵԼԻ» ՍՊԸ "AMELI" LLC		
ՆԱԽԱԳԾԻ ՀԱՍՑԵ՝		
Երևան քաղաքի Արաբկիր վարչական շրջանի Ազատության 23 հասցեի հարակից տարածքի վերակառուցման աշխատանքներ		
ՆԱԽԱԳԾԻ ԱՆՎԱՆՈՒՄԸ՝		
ԱՌԿԱ ՎԻՃԱԿԻ ՀԱՏԱԿԱԳԻԾ /ՁԱՓԱԳՐՄԱՄԲ/		
ԹԵՐԹ՝	ԹԵՐԹԵՐ՝	ՄԱՍՇՏԱԲ՝
ՃԾ-6	16	1:600
ՏՆՕՐԵՆ՝	Ա.ԴԱՎԹՅԱՆ	
ՆԱԽԱԳԾՈՂ՝	Ա. ԹԱԴԵՎՈՍՅԱՆ	
ՍՏՈՒԳԵՑ՝	Ա.ԴԱՎԹՅԱՆ	

ՆՈՐ ՏԵՂԱԴՐՎՈՂ ՆՍՏԱՐԱՆ	ԱՎԱԶԱՀԱՐԹԱԿ -ՍՈՒՆԿ
	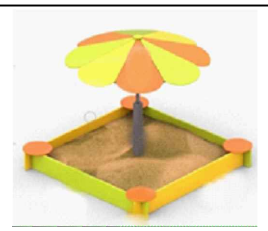
ՆՈՐ ՏԵՂԱԴՐՎՈՂ ԱՂԲԱՄԱՆ	ROMANA 101.05.09

ՊԱՅՄԱՆԱԿԱՆ ՆՇԱՆՆԵՐ:

- Նոր բազալտե եզրաքարերի իրականացում 300x150մմ չափերով
- Նոր բազալտե եզրաքարերի իրականացում 200x100մմ չափերով
- Նոր տեղադրվող մետաղե ճաղեր
- Երեսապատում բազալտե սալերով 30մմ հաստ.
- Բետոնե ձևավոր սալիկներ
- Ռետինե հատակ
- Ա/բ-յա ծածկույթի իրականացում
- Նոր տեղադրվող ցանկապատ h=2մ
- Նոր կառուցվող հենապատ h=0.4-1.2մ
- Նոր աղբամանների տեղադրում
- Նոր նստարանների տեղադրում
- Նոր տեղադրվող լուսատուներ h=6.1մ
- Նոր զրուցատաղավար 3x4մ
- Նոր տեղադրվող մետաղական բազրիք

ՆԱԽԱԳԾԱՅԻՆ ԸՆԿԵՐՈՒԹՅՈՒՆ՝

«ԱՄԵԼԻ» ՍՊԸ
"AMELI" LLC

ՆԱԽԱԳԾԻ ՀԱՍՑԵ՝

Երևան քաղաքի Արաբկիր վարչական շրջանի Ազատության 23 հասցեի հարակից տարածքի վերակառուցման աշխատանքներ

ՆԱԽԱԳԾԻ ԱՆՎԱՆՈՒՄԸ՝

ԲԱՐԵԿԱՐԳՄԱՆ ՀԱՏԱԿԱԳԻԾ /ԾԱԾԿՈՒՅԹՆԵՐԻ ՄԱԿՆԱՇՄԱՄԲ/

ԹԵՐԹ՝	ԹԵՐԹԵՐ՝	ՄԱՍՇՏԱԲ՝
ՃՇ-7	16	1:600
ՏՆՕՐԵՆ՝	Ա.ԴԱՎԹՅԱՆ	
ՆԱԽԱԳԾՈՂ՝	Ա. ԹԱԴԵՎՈՍՅԱՆ	
ՍՏՈՒԳԵՑ՝	Ա.ԴԱՎԹՅԱՆ	

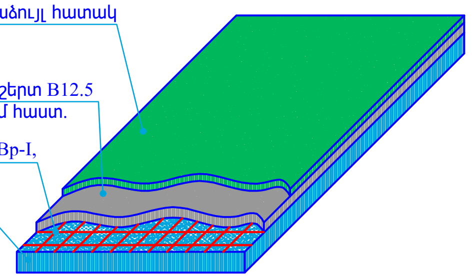

ԾԱՆՈԹՈՒԹՅՈՒՆ

Ռետինե հատակի նախաշերտերը պետք է իրականացվեն համաձայն հետևյալ նորմատիվային փաստաթղթերի՝

- Խճի նախաշերտ - СНИП 3.06.03-85 "Автомобильные дороги" -կետ 7.4 "Устройство щебеночных оснований и покрытий методом заклдки".
- Ե/բ նախաշերտ B12.5 դասի բետոնից - ГОСТ 26633-2015 "Бетины тяжелые и мелкозернистые", Технические условия.
- Ամրանացանց Փ4Br-1 (150x150մմ)- ГОСТ 2715-75 "Сетки металлическое проволочные"
- Միաձույլ ռետինե հատիկներով գորգի ստեղծում՝ 15մմ հաստությամբ - ГОСТ 58725-2019 "Покрытия спортивные резиновые рулонные-типы, основные параметры, размеры".

Գույնի և ձևի ընտրությունը համաձայնեցնել պատվիրատուի հետ:

ՆԱԽԱԳԾԱՅԻՆ ԸՆԿԵՐՈՒԹՅՈՒՆ՝		
«ԱՄԷԼԻ» ՍՊԸ "AMELI" LLC		
ՆԱԽԱԳԾԻ ՀԱՍՑԵ՝		
Երևան քաղաքի Արաբկիր վարչական շրջանի Ազատության 23 հասցեի հարակից տարածքի վերակառուցման աշխատանքներ		
ՆԱԽԱԳԾԻ ԱՆՎԱՆՈՒՄԸ՝		
ԲԱՐԵԿԱՐԳՄԱՆ ՅԱՏԱԿԱԳԻԾ /ՉԱՓԱԴՐՄԱՄԲ/		
ԹԵՐԹ՝	ԹԵՐԹԵՐ՝	ՄԱՍՇՏԱԲ՝
ՃՇ-8	16	1:600
ՏՆՕՐԵՆ՝	Ա.ԴԱՎԹՅԱՆ	
ՆԱԽԱԳԾՈՂ՝	Ա. ԹԱԴԵՎՈՍՅԱՆ	
ՍՏՈՒԳԵՑ՝	Ա.ԴԱՎԹՅԱՆ	

ՆՈՐ ԿԱՌՈՒՑՎՈՂ ԱՍՏԻՃԱՆԻ ԿՏՐՎԱԾՔ

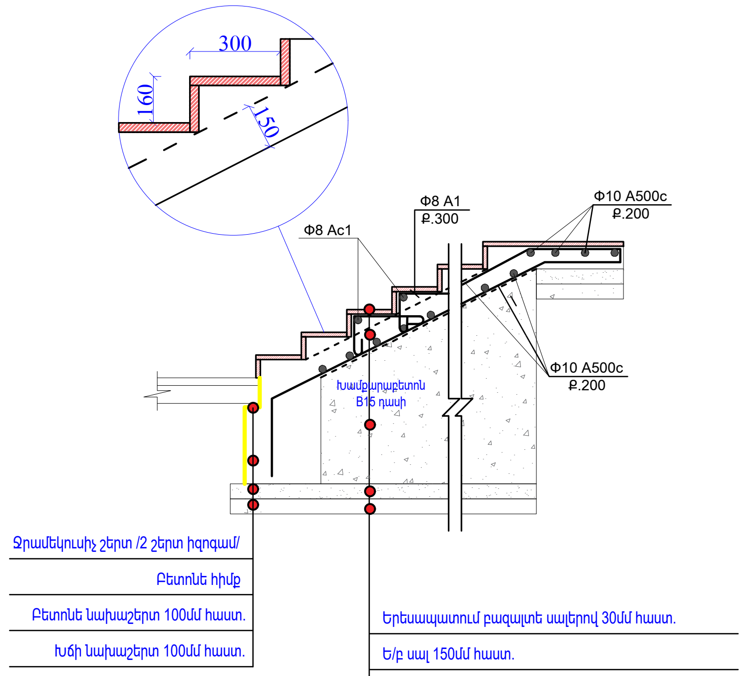

ԱՍՏԻՃԱՆՆԵՐԻ ՄԵՏԱՂԱԿԱՆ ԲԱԶՐԻՔ

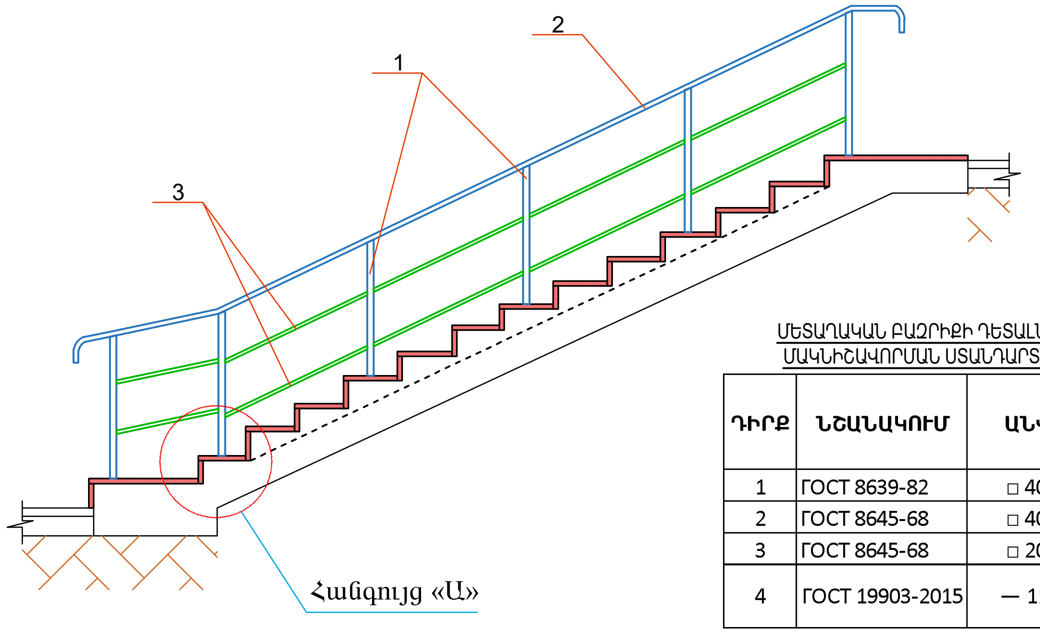

ՀԱՆԳՈՒՅՑ Ա

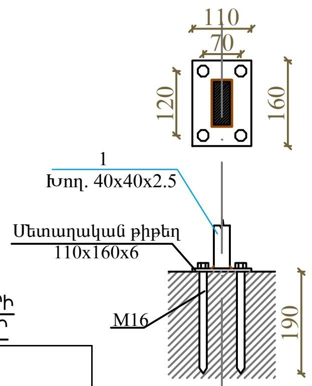

ՄԵՏԱՂԱԿԱՆ ԲԱԶՐԻՔԻ ԴԵՏԱԼՆԵՐԻ ՄԱԿՆԻՇԱՎՈՐՄԱՆ ՍՏԱՆԴԱՐՏՆԵՐ

ԴԻՐՔ	ՆՇԱՆԱԿՈՒՄ	ԱՆՎԱՆՈՒՄ
1	ГОСТ 8639-82	□ 40X40X2.5
2	ГОСТ 8645-68	□ 40X30X2.5
3	ГОСТ 8645-68	□ 20X20X1.5
4	ГОСТ 19903-2015	— 110X160X6

ԾԱՆՈԹՈՒԹՅՈՒՆ

1. Եռակցումը կատարել Э-46 (ГОСТ 9467-75) մակնիշի էլեկտրոդներով
2. Բոլոր չափերը տրված են մմ-ով

ՀԵՆԱՊԱՏԻ ԿՏՐՎԱԾՔ /h=0.4-1.2մ/ Մ1:25

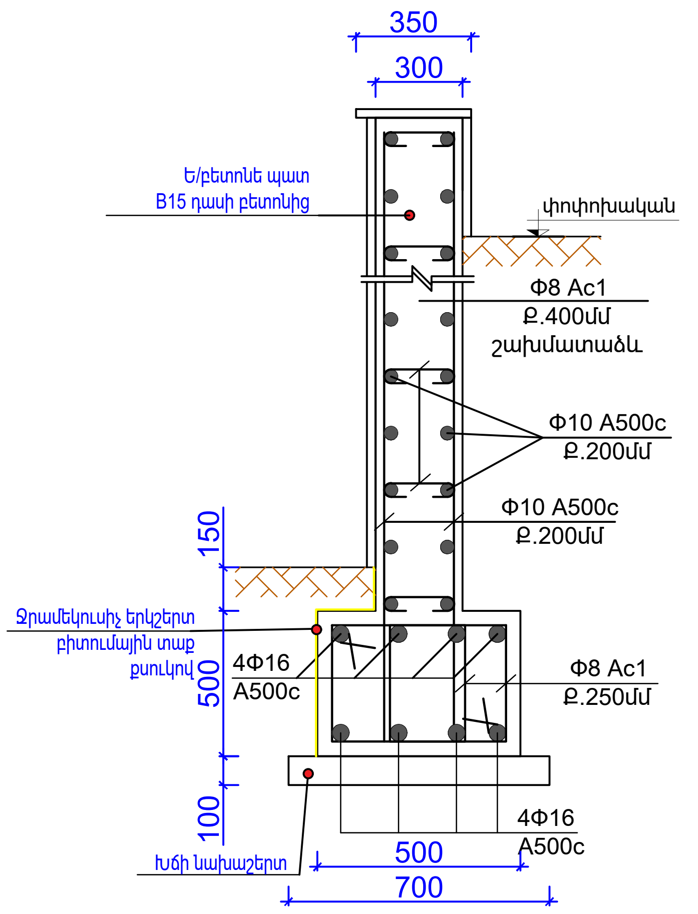

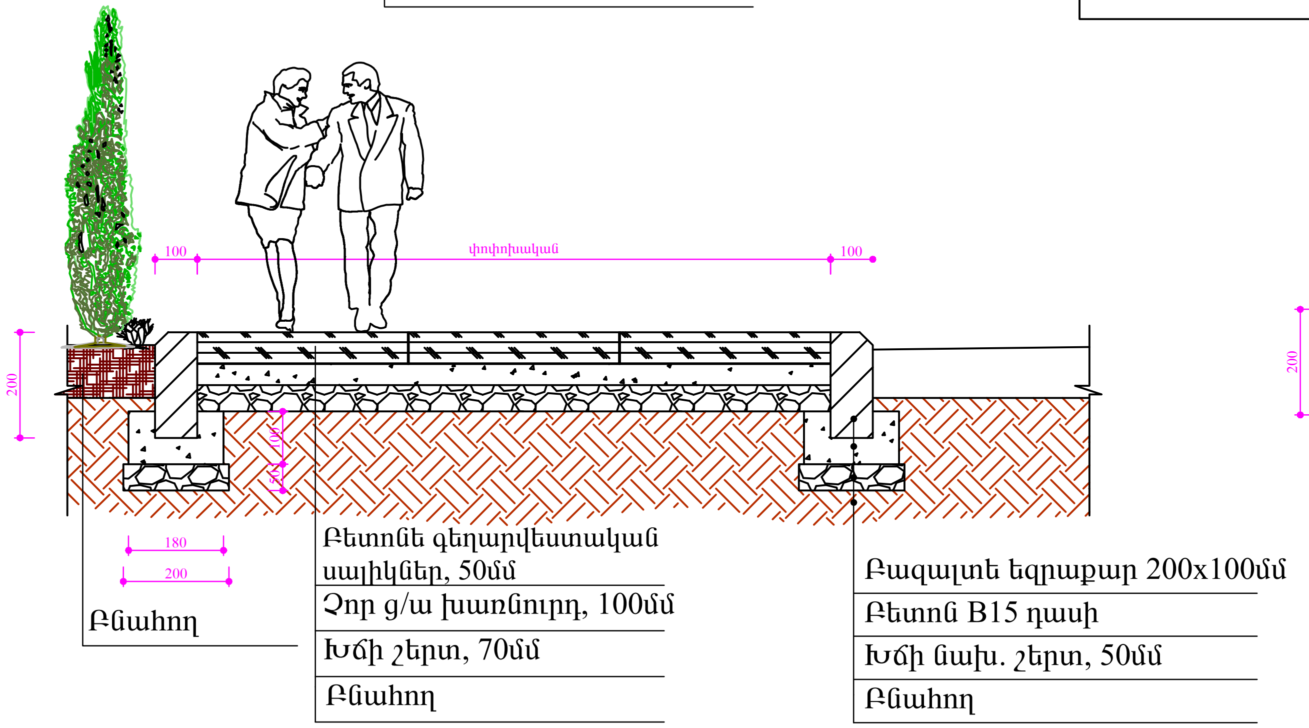

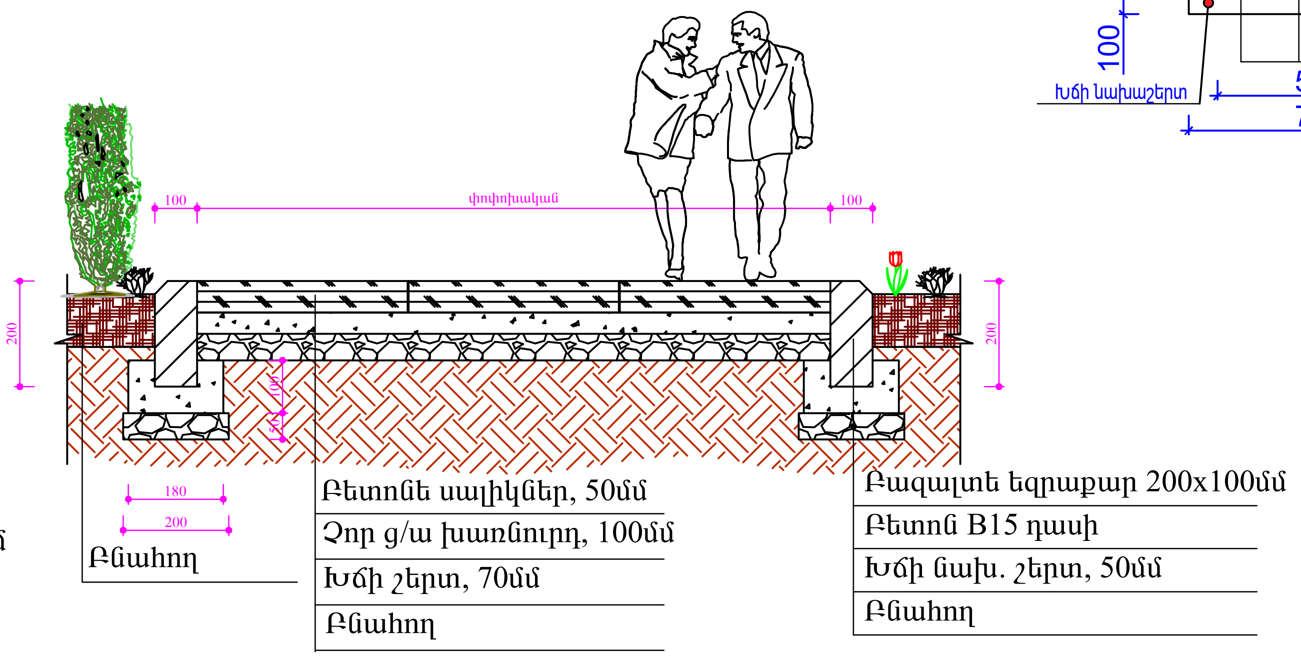

ԾԱՆՈԹՈՒԹՅՈՒՆ

1. *Բազալտե եզրաքարերի տեղադրումն իրականացնել համաձայն հետևյալ նորմատիվային փաստաթղթերի՝*
- Բազալտե եզրաքար 150x300մմ և 100x200մմ չափերի - ГОСТ 32018-2012 "Изделия строительно-дорожные из природного камня" .
- Բետոն B15 դասի - ГОСТ 26633-2015 "Бетоны тяжелые и мелкозернистые, технические условия" .
- Խճի նախաշերտ 50մմ հաստ. և 70մմ հաստ. - СНИП 3.06.03-85 "Автомобильные дороги" -կետ 7.4 "Устройство щебеночных оснований и покрытий методом закладки".
- Ըստ ГОСТ 25100-2011 "Грунты, классификация" որպես հիմնատակ ընդունվել են ոչ աղակալած, չուռչող և ոչ նստվածքային գրունտներ: Գրունտային ջրերը բացակայում են : Հողային աշխատանքներն իրականացնելիս ըստ անհրաժեշտության կձեռնարկվեն լրացուցիչ միջոցառումներ:

2. *Ա/բ ծածկույթն իրականացնել համաձայն հետևյալ նորմատիվային փաստաթղթերի՝*
- Տաք մանրահատիկ ա/բ 5սմ հաստ. - ըստ ГОСТ 9128-2013 "Смеси асфальтбетонные, полимерасфальтбетонные, асфальтбетон, полимерасфальтбетон для автомобильных дорог и аэродромов, технические условия" մանրահատիկ ա/բ մակնիշը՝ II, խիտ B տիպի:
- Խճային հիմք բիտումի տարածումով 4.12տ/1000քմ - իրականացնել համաձայն ՀՀՇՆ IV 11.05.02-99 «Ավտոմոբիլային ճանապարհներ» կետեր 14.52-14.62:
- Ըստ ГОСТ 25100-2011 "Грунты, классификация" որպես հիմնատակ ընդունվել են ոչ աղակալած, չուռչող և ոչ նստվածքային գրունտներ: Գրունտային ջրերը բացակայում են : Հողային աշխատանքներն իրականացնելիս ըստ անհրաժեշտության կձեռնարկվեն լրացուցիչ միջոցառումներ:

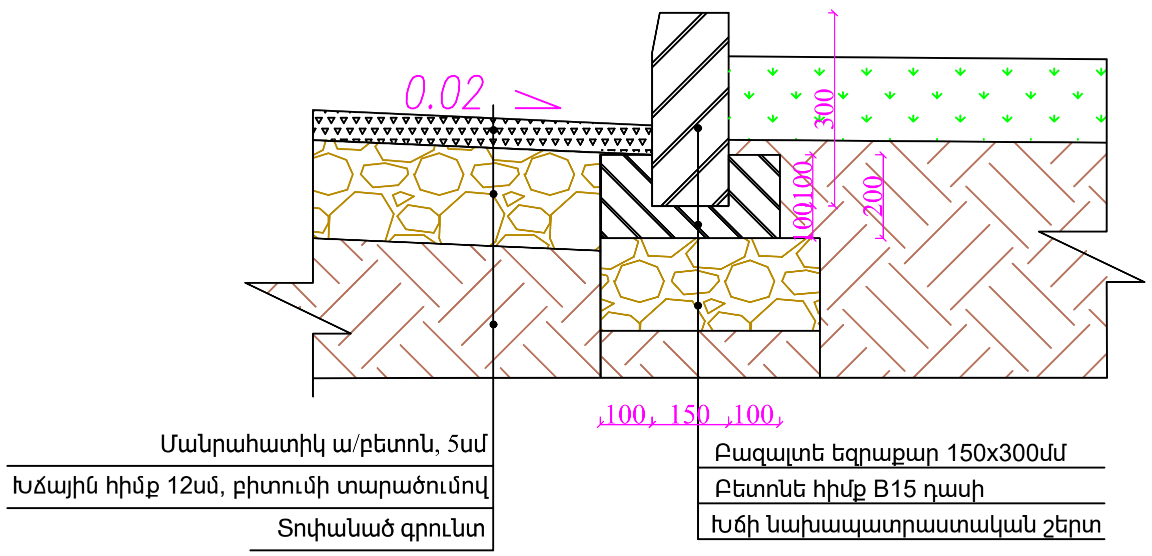

ՆԱԽԱԳԾԱՅԻՆ ԸՆԿԵՐՈՒԹՅՈՒՆ՝		
«ԱՄԵԼԻ» ՍՊԸ "AMELI" LLC		
ՆԱԽԱԳԾԻ ՀԱՍՑԵ՝		
Երևան քաղաքի Արաբկիր վարչական շրջանի Ազատության 23 հասցեի հարակից տարածքի վերակառուցման աշխատանքներ		
ՆԱԽԱԳԾԻ ԱՆՎԱՆՈՒՄԸ՝		
ԿՏՐՎԱԾՔՆԵՐ ԵՎ ՀԱՆԳՈՒՅՑՆԵՐ		
ԹԵՐԹ՝	ԹԵՐԹԵՐ՝	ՄԱՍՇՏԱԲ՝
ՃԾ-9	16	1:100
ՏՆՕՐԵՆ՝	Ա.ԴԱՎԹՅԱՆ	
ՆԱԽԱԳԾՈՂ՝	Ա. ԹԱԴԵՎՈՍՅԱՆ	
ՍՏՈՒԳԵՑ՝	Ա.ԴԱՎԹՅԱՆ	

ՄԵՏԱՂԱԿԱՆ ՃԱՂԱՇԱՐԻ ԴՐՎԱԳ, Մ 1:20

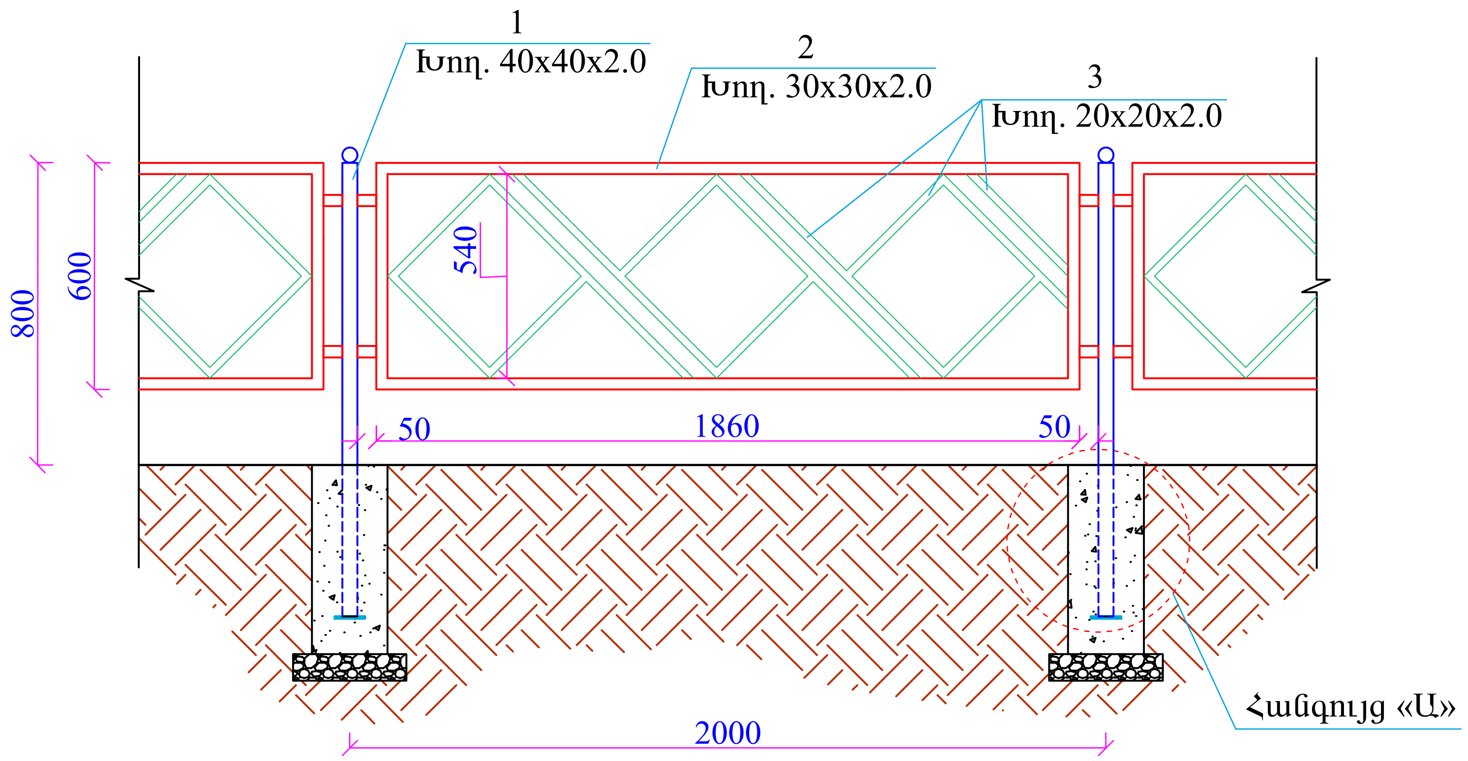

ՀԱՆԳՈՒՅՑ «Ա», Մ 1:10

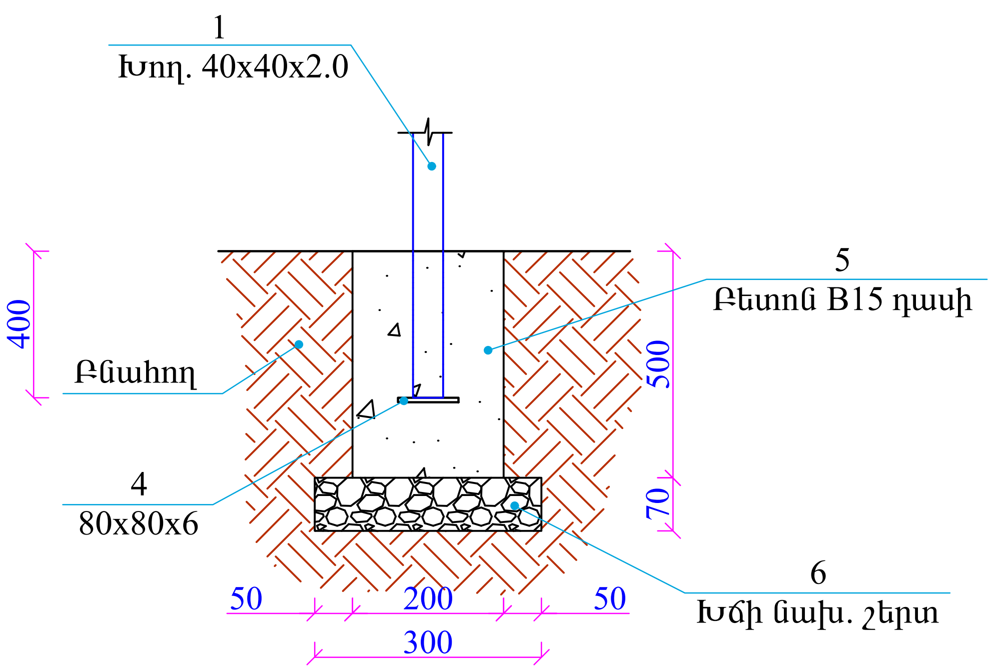

2.0 ԳՄ ՃԱՂԱՇԱՐԻ ՆՅՈՒԹԱԾԱԽՍԻ ՄԱՍՆԱԳԻՐ

ԴԻՐՔ	ՆՇԱՆԱԿՈՒՄԸ	ԱՆՎԱՆՈՒՄԸ	ՔԱՆ., ՀԱՏ	1 ԳՄ-Ի ՔԱՇԸ, ԿԳ	ԸՆԴ. ՔԱՇԸ, ԿԳ
1	ГОСТ 8639-68	□40x40x2.0 մմ - L=1200մմ	2	2.37	5.69
2	ГОСТ 8645-68	□30x30x2.0 մմ - L=4920մմ	1	1.75	8.61
3	ГОСТ 8639-68	□20x20x2.0 մմ - L=6600մմ	-	1.12	7.4
4	ГОСТ 19903-76	-6x80 մմ - L=80մմ	2	0.3 կգ հատը	0.60
4՛	Մետաղական գունդ d=40մմ - 2 հատ				0.84
5	ГОСТ 26633-2015	Բետոն B15 դասի - 0.04 մ^3			
6	СНИП 3.06.03-85	Խճի նախապատրաստական շերտ - 0.013 մ^3			
7	Ընդամենը, կգ մետաղ				23.14

ՀԱՆԳՈՒՅՑ Ա
ՆԵՐԴԻՐՈՎ ԻՐԱԿԱՆԱՑՆԵԼՈՒ ԴԵՊՔՈՒՄ

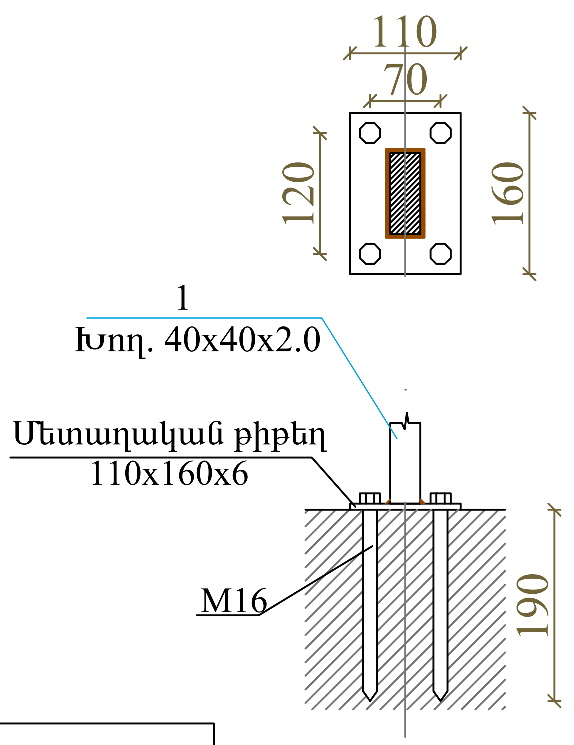

ԾԱՆՈԹՈՒԹՅՈՒՆ
1.Եռակցումը կատարել Э-46 (ГОСТ 9467-75) մակնիշի էլեկտրոդներով
2.Բոլոր չափերը տրված են մմ-ով

ՆԱԽԱԳԾԱՅԻՆ ԸՆԿԵՐՈՒԹՅՈՒՆ՝
«ԱՄԵԼԻ» ՍՊԸ
"AMELI" LLC

ՆԱԽԱԳԾԻ ՀԱՍՑԵ՝
Երևան քաղաքի Արաբկիր վարչական շրջանի Ազատության 23 հասցեի հարակից տարածքի վերակառուցման աշխատանքներ

ՆԱԽԱԳԾԻ ԱՆՎԱՆՈՒՄԸ՝
ՄԵՏԱՂԱԿԱՆ ՃԱՂԱՇԱՐԻ ԴՐՎԱԳ, ՀԱՆԳՈՒՅՑ «Ա», ՄԱՍՆԱԳԻՐ

ԹԵՐԹ՝	ԹԵՐԹԵՐ՝	ՄԱՍՇՏԱԲ՝
ՃՇ-10	16	1:20

ՏՆՕՐԵՆ՝	Ա.ՂԱԿԹՅԱՆ	
ՆԱԽԱԳԾՈՂ՝	Ա. ԹԱՂԵՎՈՍՅԱՆ	
ՍՏՈՒԳԵՑ՝	Ա.ՂԱԿԹՅԱՆ	

ՄԵՏԱՂԱԿԱՆ ՑԱՆԿԱՊԱՏԻ ԴՐՎԱԳ H=2.0Մ

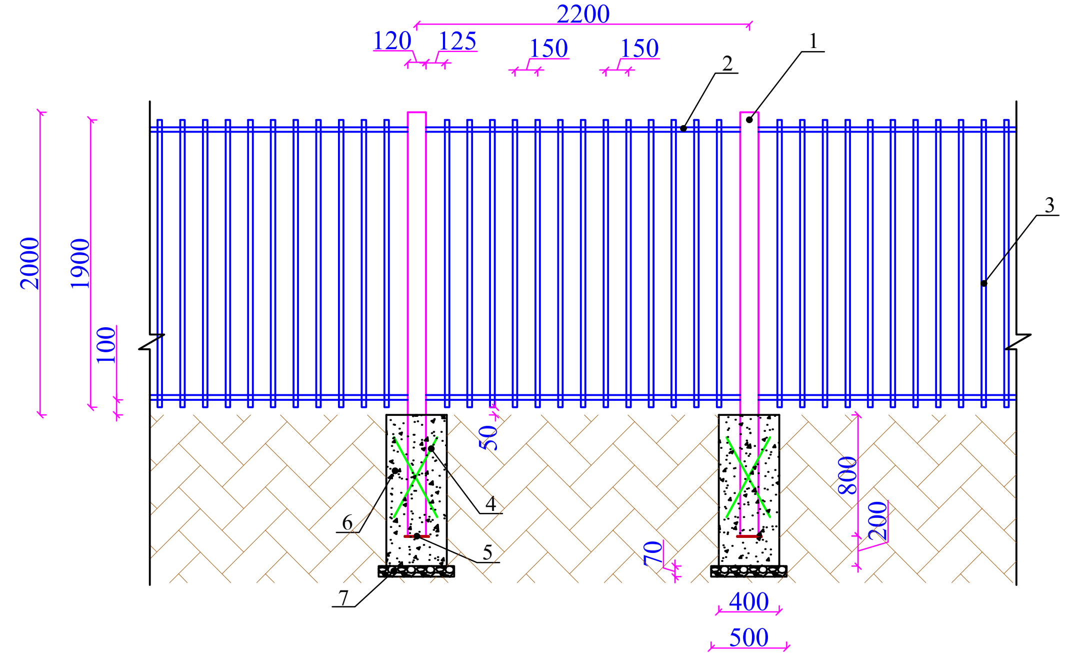

ՏԵՍՔԸ ՎԵՐԵՎԻՑ

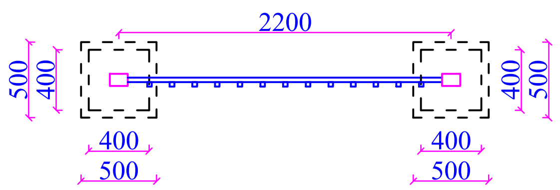

2.0 Մ ՑԱՆԿԱՊԱՏԻ ՆՅՈՒԹԱԾԱԽՍԻ ՄԱՍՆԱԳԻՐ ՄԵԿ ԷԼԵՄԵՆՏԻ ՀԱՄԱՐ

ԴԻՐՔ	ՆՇԱՆԱԿՈՒՄԸ	ԱՆՎԱՆՈՒՄԸ	ՔԱՆ., ՀԱՏ	1 ԳՄ-Ի ՔԱՇԸ, ԿԳ	ԸՆԴ. ՔԱՇԸ, ԿԳ
1	ГОСТ 8645-68	□120x80x4 մմ - L=2800մմ+ /5% թափոն/	2	11.98	70.45
2	ГОСТ 8639-82	□30x30x2 մմ - L=2080մմ+ /5% թափոն/	2	1.75	7.65
3	ГОСТ 8639-82	□30x30x2 մմ - L=1900մմ+ /5% թափոն/	13	1.75	45.39
4	ГОСТ 5781-82	Φ12AIII - L= 600ՄՄ+/5% թափոն/	4	0.888	2.24
5	ГОСТ 103-2006	-5x100 մմ - L=100մմ+ /5% թափոն/	2	0.4 կգ հատը	0.84
6	ГОСТ 26633-2015	Բետոն B20 դասի - 0.32 $մ^3$			
7	СНИП 3.06.03-85	Խճի նախապատրաստական շերտ - 0.035 $մ^3$			
8	Ընդամենը, կգ մետաղ				126.57

ԾԱՆՈԹՈՒԹՅՈՒՆ

1. Եռակցումը կատարել Э-46 (ГОСТ 9467-75) մակնիշի էլեկտրոդներով
2. Բոլոր չափերը տրված են մմ-ով

ՆԱԽԱԳԾԱՅԻՆ ԸՆԿԵՐՈՒԹՅՈՒՆ՝		
«ԱՄԵԼԻ» ՍՊԸ "AMELI" LLC		
ՆԱԽԱԳԾԻ ՀԱՍՑԵ՝		
Երևան քաղաքի Արաբկիր վարչական շրջանի Ազատության 23 հասցեի հարակից տարածքի վերակառուցման աշխատանքներ		
ՆԱԽԱԳԾԻ ԱՆՎԱՆՈՒՄԸ՝		
ՄԵՏԱՂԱԿԱՆ ՑԱՆԿԱՊԱՏԻ ԴՐՎԱԳ H=2.0Մ, ՆՅՈՒԹԱԾԱԽՍԻ ՄԱՍՆԱԳԻՐ		
ԹԵՐԹ՝	ԹԵՐԹԵՐ՝	ՄԱՍՇՏԱԲ՝
ՃԾ-11	16	1:50
ՏՆՕՐԵՆ՝	Ա.ԴԱՎԹՅԱՆ	
ՆԱԽԱԳԾՈՂ՝	Ա. ԹԱԴԵՎՈՍՅԱՆ	
ՍՏՈՒԳԵՑ՝	Ա.ԴԱՎԹՅԱՆ	

ՀԱՏԱԿԱԳԻԾ, Մ 1:50

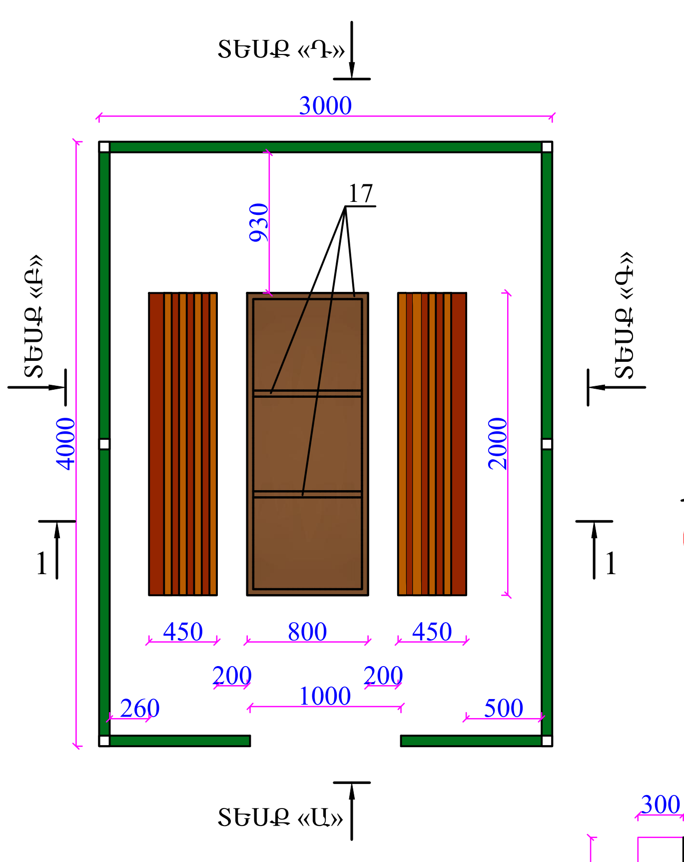

ՏԵՍՔ «Ա», Մ 1:50

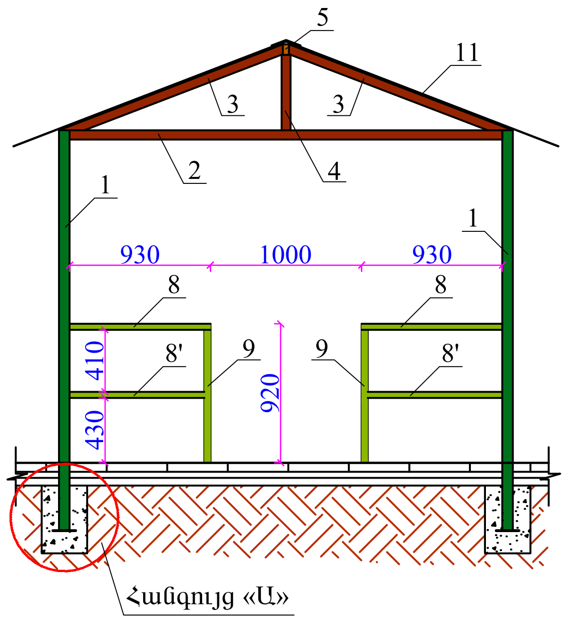

ՏԵՍՔ «Բ»,«Գ» Մ 1:50

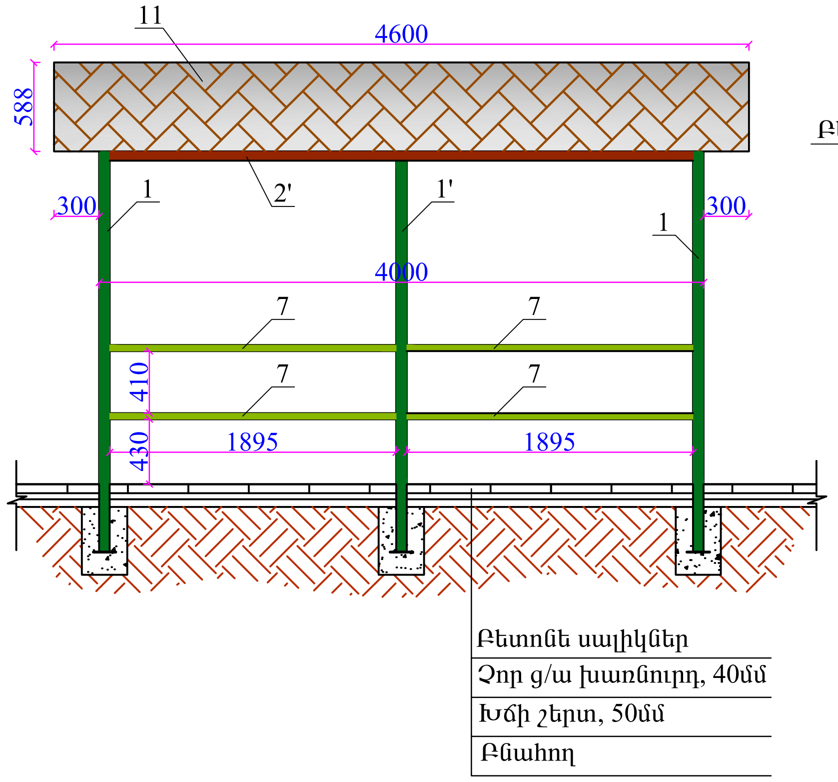

ՀԱՆԳՈՒՅՑ «Ա», Մ 1:20

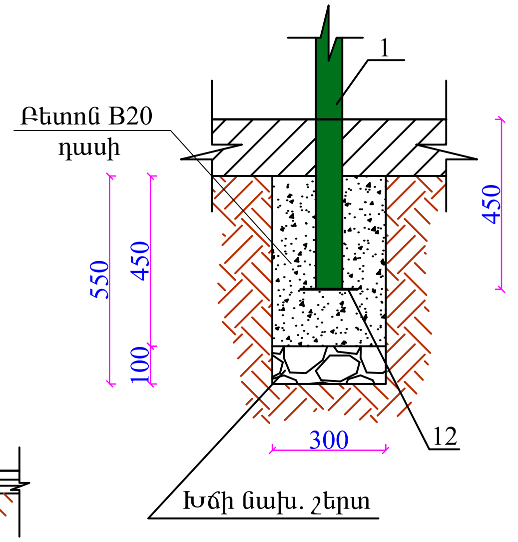

ՏԵՍՔ «Դ», Մ 1:50

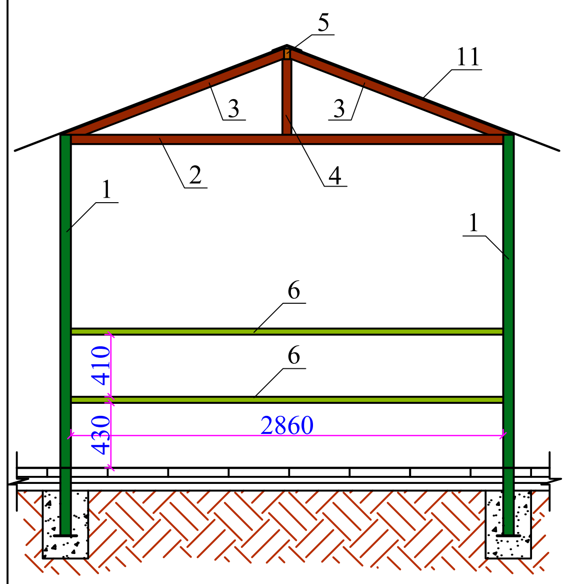

ՏԱՆԻՔԻ ՀԱՏԱԿԱԳԻԾ, Մ 1:50

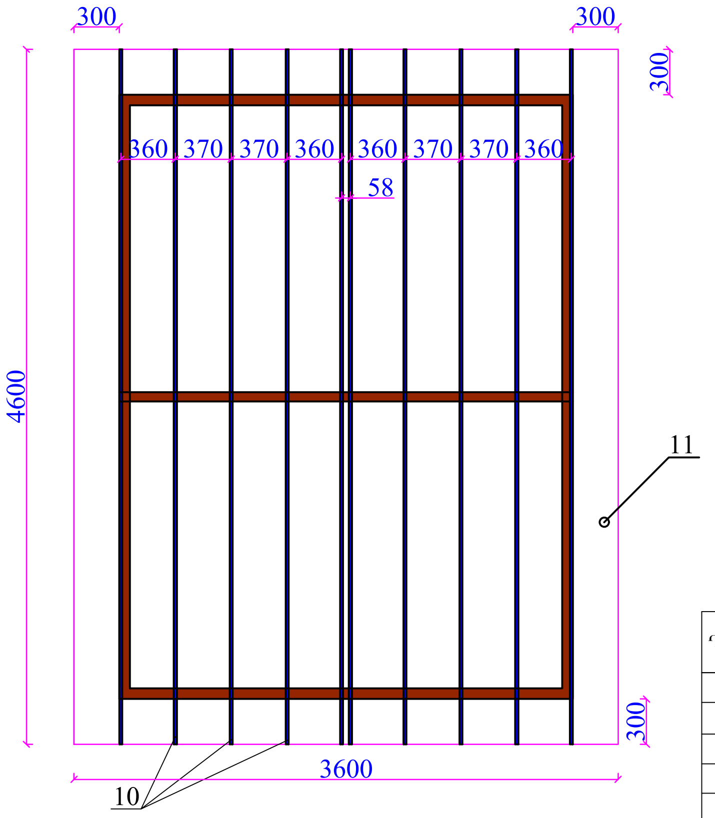

ՄԵՏԱՂԱԿԱՆ ՆՍՏԱՐԱՆ, Մ 1:25

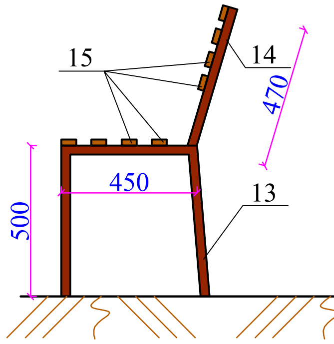

ՄԵՏԱՂԱԿԱՆ ՍԵՂԱՆ /800x2000մմ/, Մ 1:25

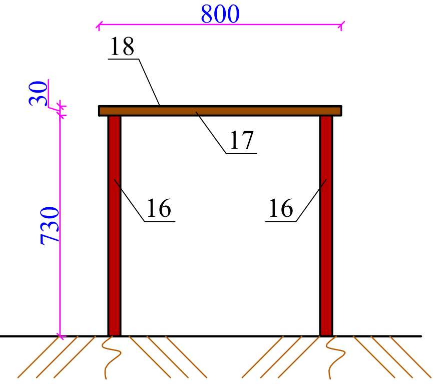

ՏԱՆԻՔԻ ՀԱՆԳՈՒՅՑ, Մ 1:25

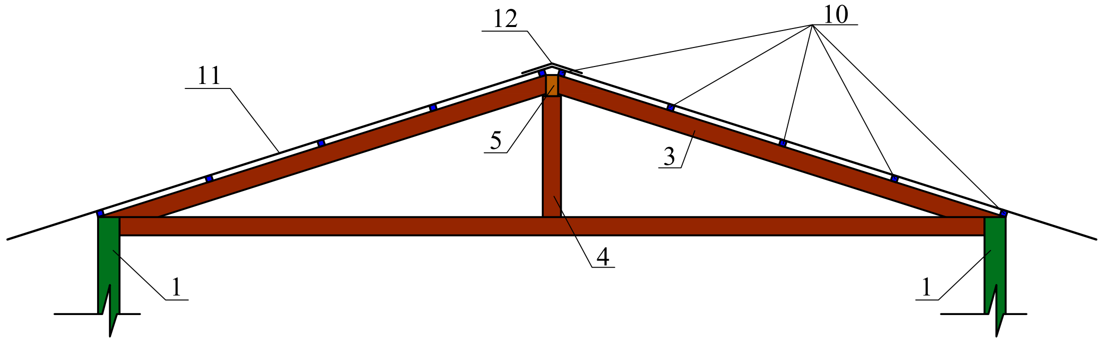

ՋՐՈՒՑԱՐԱՆ 4.0 x 3.0 Մ ԱՐՏԱՔԻՆ ՉԱՓԵՐՈՎ

Դիրք	Նշանակումը	Անվանումը		Քան., հատ	1 գմ-ի քաշը, կգ	Ընդհ. քաշը, կգ
1	ГОСТ 8639-82	□ 70x70x3	L =2650	4	6.27	66.46
1´	———"———	□ 70x70x3	L =2590	2	6.27	32.48
2	ГОСТ 8645-92	□ 60x40x3	L =2860	3	4.40	37.75
2´	———"———	□ 60x40x3	L =3860	2	4.40	33.97
3	———"———	□ 60x40x3	L =1590	6	4.40	41.98
4	———"———	□ 60x40x3	L =500	3	4.40	6.60
5	———"———	□ 70x40x3	L =4100	1	4.87	19.97
6	———"———	□ 70x40x3	L =2860	2	4.87	27.86
7	———"———	□ 70x40x3	L =1895	8	4.87	73.83
8	———"———	□ 70x40x3	L =930	2	4.87	9.06
8´	———"———	□ 70x40x3	L =890	2	4.87	8.67
9	———"———	□ 70x40x3	L =920	2	4.87	8.96
10	ГОСТ 8639-82	□ 20x20x2	L =4600	10	1.075	49.45
11	Մետաղական կղմինդր - 18.0 մ^2					
12	ГОСТ 19903-74	Մետ. թիթեղ -150x6 L=150մմ		6	1 հատը` 1.06 կգ	6.36
	Մետաղական մասերի երկտակ յուղաներկում` 511.34 կգ/մետաղ					
	Հիմքերի բետոնացում B20 դասի բետոնով` 0.243 մ^3					
	Խճի նախապատրաստական շերտ` 0.054 մ^3					

ՆՍՏԱՐԱՆ /2 հատի համար/

Դիրք	Նշանակումը	Անվանումը		Քան., հատ	1 գմ-ի քաշը, կգ	Ընդհ. քաշը, կգ
13	ГОСТ 8645-92	□ 50x30x3	L =1450	6	3.36	29.23
14	———"———	□ 50x30x3	L =470	6	3.36	9.48
15	Փայտե չորսուներ 50x20մմ L=2000մմ /16 հատ/` 0.032 մ^3					
	Մետաղական մասերի երկտակ յուղաներկում` 38.71 կգ/մետաղ					
	Փայտե մասերի երկտակ յուղաներկում` 4.48 մ^2					

ՄԵՏԱՂԱԿԱՆ ՍԵՂԱՆ /800x2000մմ/

Դիրք	Նշանակումը	Անվանումը		Քան., հատ	1 գմ-ի քաշը, կգ	Ընդհ. քաշը, կգ
16	ГОСТ 8639-82	□ 40x40x3	L =760	4	3.36	10.21
17	———"———	□ 30x30x3	L = 7200	1	2.42	17.42
18	ГОСТ 19903-74	Մետ. թիթեղ -800x3 L=2000մմ		1	1 հատը` 37.68 կգ	37.68
	Մետաղական մասերի երկտակ յուղաներկում` 65.31 կգ/մետաղ					

ԾԱՆՈԹՈՒԹՅՈՒՆ

1. Եռակցումը կատարել Э-46 (ГОСТ 9467-75) մակնիշի էլեկտրոդներով
2. Բոլոր չափերը տրված են մմ-ով

ՆԱԽԱԳԾԱՅԻՆ ԸՆԿԵՐՈՒԹՅՈՒՆ`		
«ԱՄԵԼԻ» ՍՊԸ "AMELI" LLC		
ՆԱԽԱԳԾԻ ՀԱՍՑԵ`		
Երևան քաղաքի Արաբկիր վարչական շրջանի Ազատության 23 հասցեի հարակից տարածքի վերակառուցման աշխատանքներ		
ՆԱԽԱԳԾԻ ԱՆՎԱՆՈՒՄԸ`		
ՋՐՈՒՑԱՐԱՆ ՍԵՂԱՆՈՎ, ՄԱՍՆԱԳՐԵՐ		
ԹԵՐԹ`	ԹԵՐԹԵՐ`	ՄԱՍՇՏԱԲ`
12	16	1:150
ՏՆՕՐԵՆ`	Ա.ԴԱՎԹՅԱՆ	
ՆԱԽԱԳԾՈՂ`	Ա. ԹԱԴԵՎՈՍՅԱՆ	
ՍՏՈՒԳԵՑ`	Ա.ԴԱՎԹՅԱՆ	

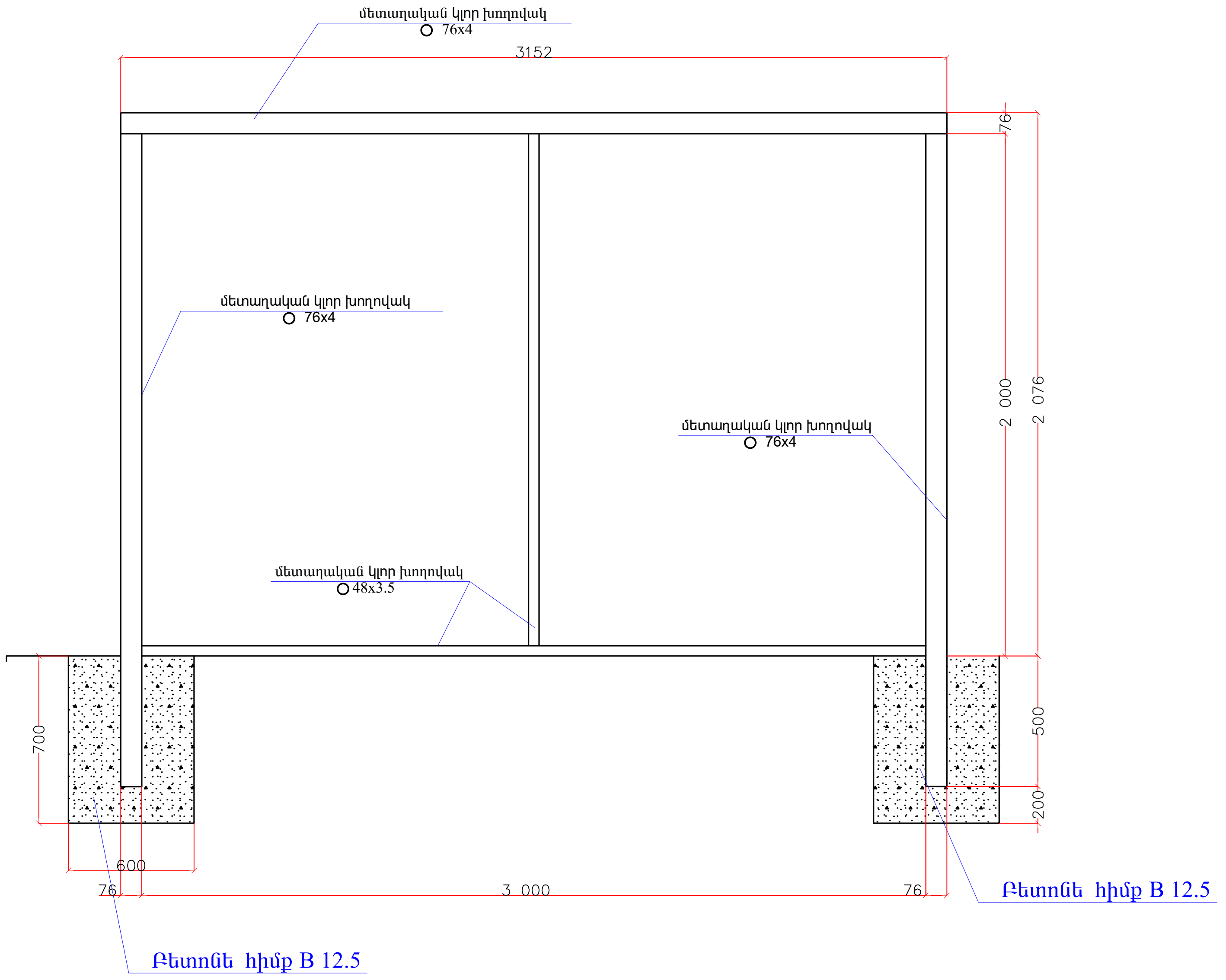

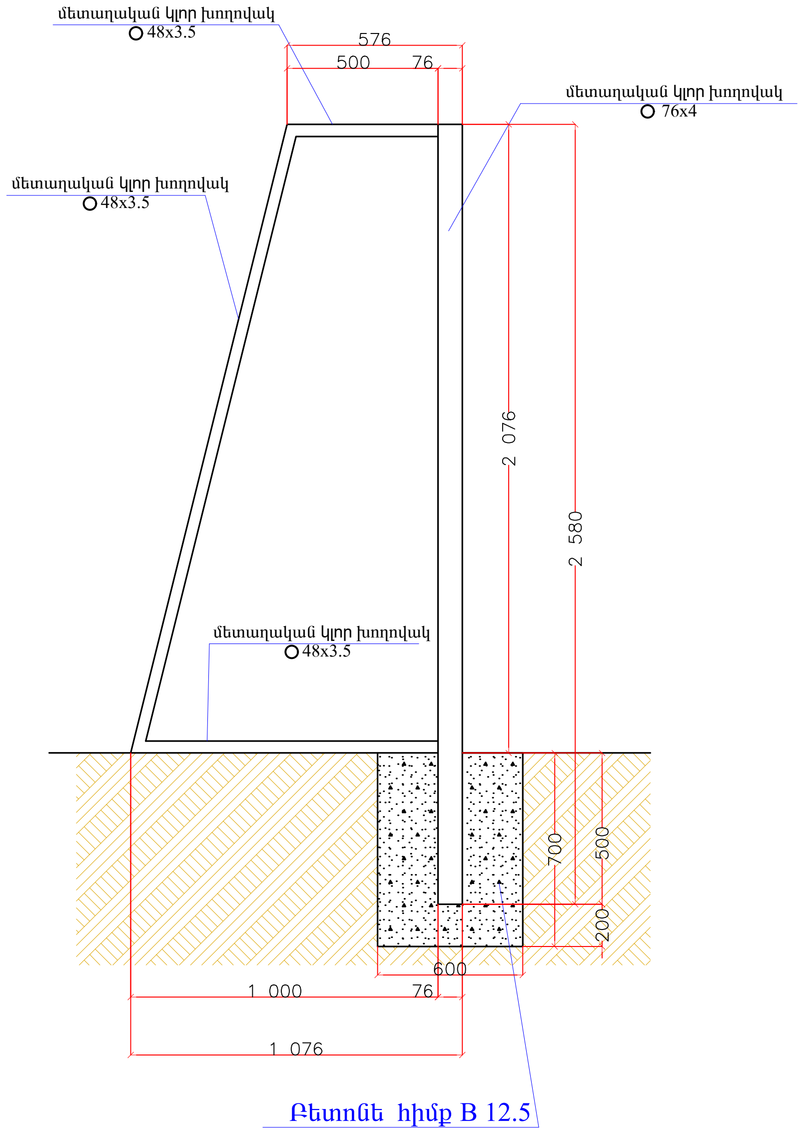

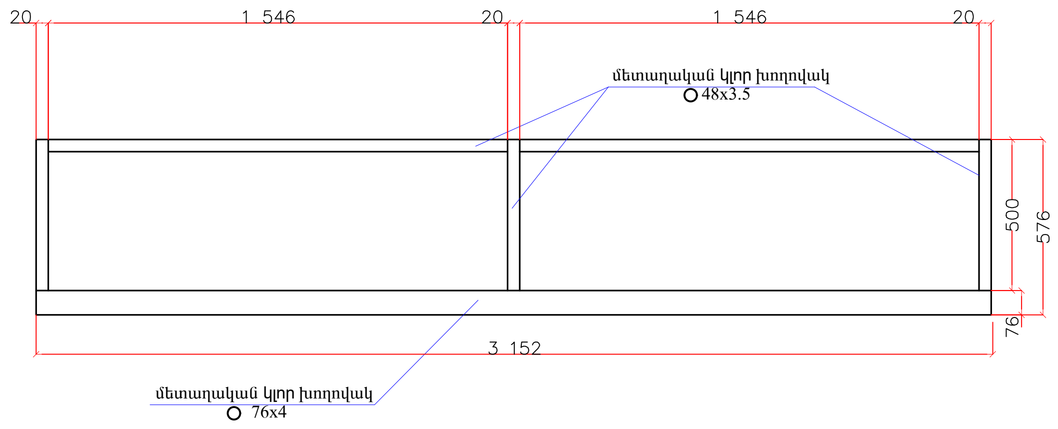

ԾԱՆՈԹՈՒԹՅՈՒՆ

Ֆուտբոլի դարպասի իրականացումը կատարել համաձայն հետևյալ նորմատիվային փաստաթղթերի՝

- Մետաղական կլոր խողովակներ -ГОСТ 8732-78 "Трубы стальные бесшовные горячедеормированные"
- Բետոնե հիմք B12.5 դասի բետոնից - ГОСТ 26633-2015 "Бетины тяжелые и мелкозернистые", Технические условия.

ՆԱԽԱԳԾԱՅԻՆ ԸՆԿԵՐՈՒԹՅՈՒՆ՝

«ԱՄԵԼԻ» ՍՊԸ
"AMELI" LLC

ՆԱԽԱԳԾԻ ՀԱՍՑԵ՝

Երևան քաղաքի Արաբկիր վարչական շրջանի Ազատության 23 հասցեի հարակից տարածքի վերակառուցման աշխատանքներ

ՆԱԽԱԳԾԻ ԱՆՎԱՆՈՒՄԸ՝

ՖՈՒՏԲՈԼԻ ԴԱՐՊԱՍ
ՀԱՆԳՈՒՅՑ

ԹԵՐԹ՝	ԹԵՐԹԵՐ՝	ՄԱՍՇՏԱԲ՝
ՃԾ-13	16	1:125

ՏՆՕՐԵՆ՝	Ա.ԴԱՎԹՅԱՆ	
ՆԱԽԱԳԾՈՂ՝	Ա. ԹԱԴԵՎՈՍՅԱՆ	
ՍՏՈՒԳԵՑ՝	Ա.ԴԱՎԹՅԱՆ	

ՊԱՅՄԱՆԱԿԱՆ ՆՇԱՆՆԵՐ:

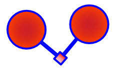

Նոր տեղադրվող
լուսատուներ h=6.1մ

ՆԱԽԱԳԾԱՅԻՆ ԸՆԿԵՐՈՒԹՅՈՒՆ՝

«ԱՄԷԼԻ» ՍՊԸ
"AMELI" LLC

ՆԱԽԱԳԾԻ ՀԱՍՑԵ՝

Երևան քաղաքի Արաբկիր վարչական
շրջանի Ազատության 23
հասցեի հարակից տարածքի
վերակառուցման աշխատանքներ

ՆԱԽԱԳԾԻ ԱՆՎԱՆՈՒՄԸ՝

ԼՈՒՍԱՏՈՒՆԵՐԻ ՏԵՂԱԿԱՅՄԱՆ
ՀԱՏԱԿԱԳԻԾ

ԹԵՐԹ՝	ԹԵՐԹԵՐ՝	ՄԱՍՇՏԱԲ՝
ԷL-1	16	1:600
ՏՆՕՐԵՆ՝	Ա.ԴԱՎԹՅԱՆ	
ՆԱԽԱԳԾՈՂ՝	Ա. ԹԱԴԵՎՈՍՅԱՆ	
ՍՏՈՒԳԵՑ՝	Ա.ԴԱՎԹՅԱՆ	

Լուսավորության միաեղջյուր բարձակով հենասյան ընդհանուր տեսքը

(հիմքի պաշտպանիչ բետոնը ցույց տված չէ)

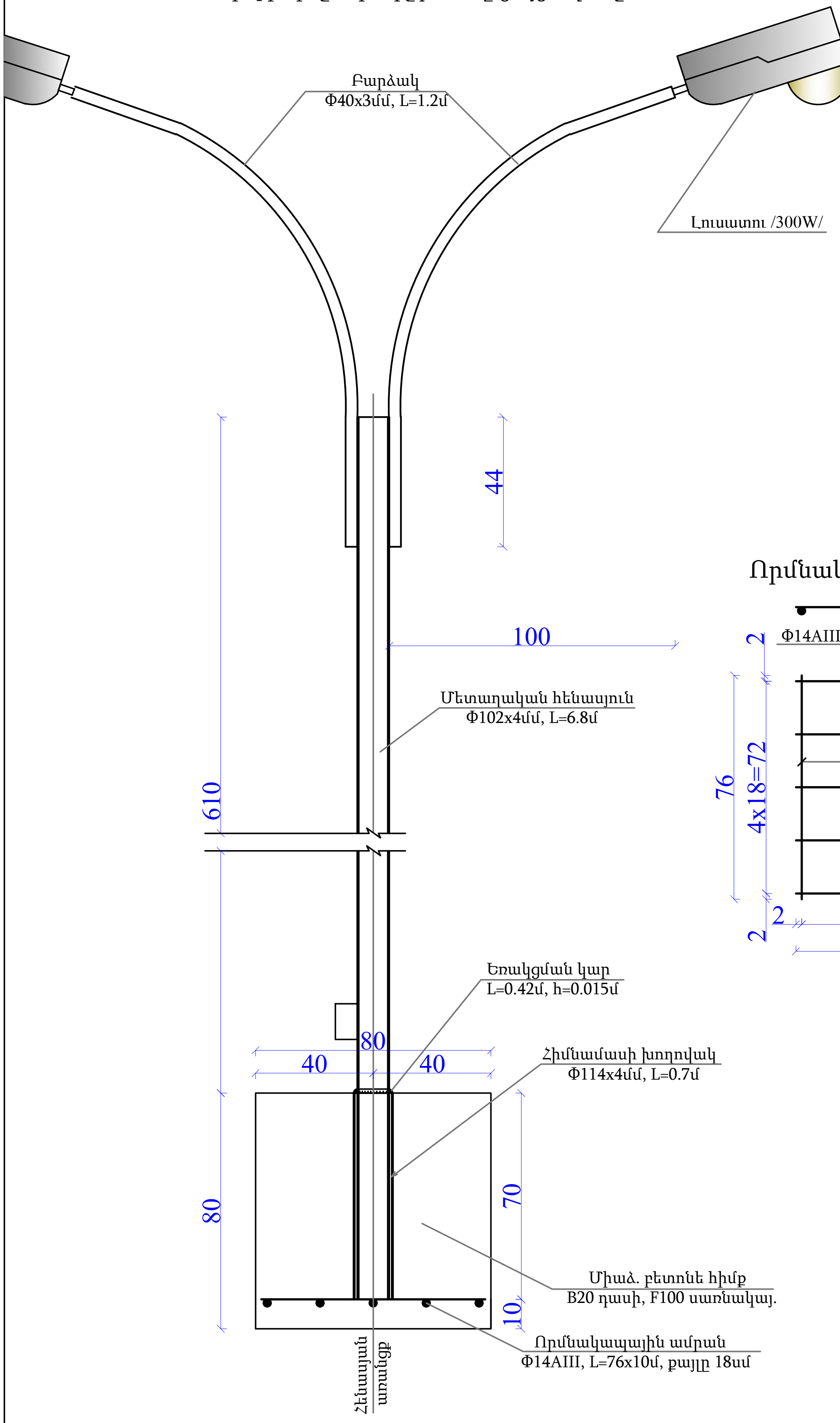

Հիմքի և փոսորակի կտրվածքը

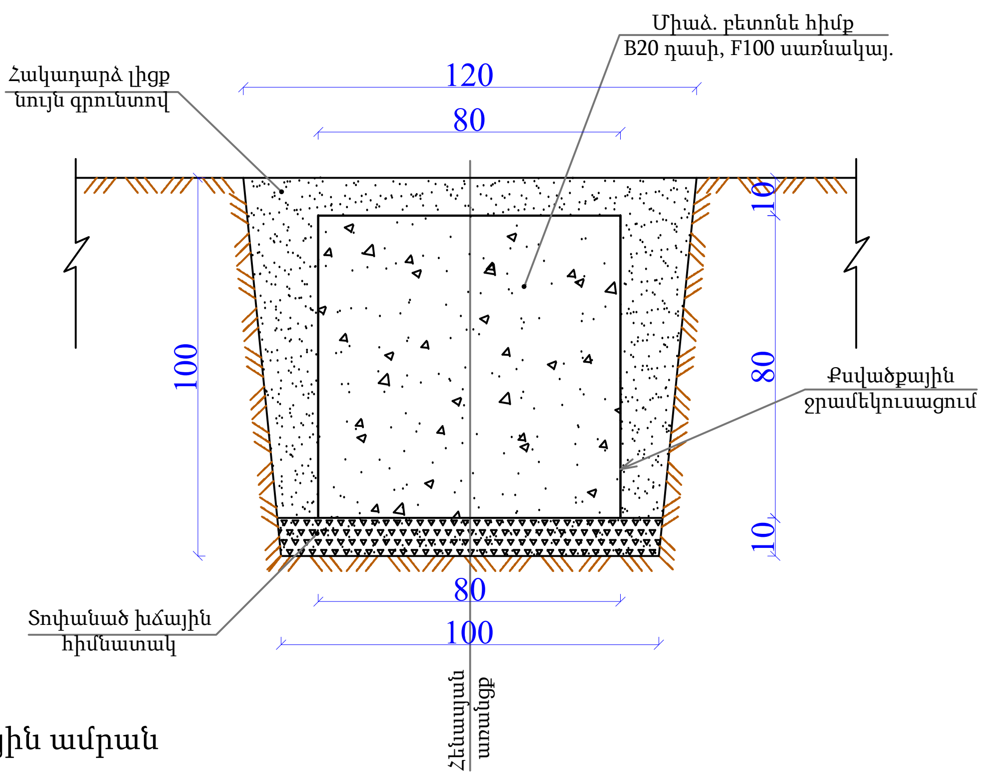

Որմնակապային ամրան

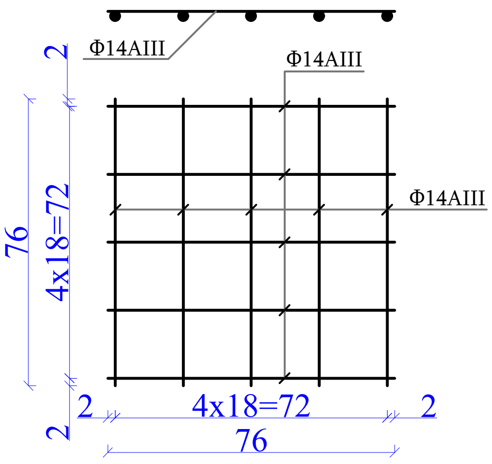

Հատակագիծ

(հիմքը ցույց տված չէ)

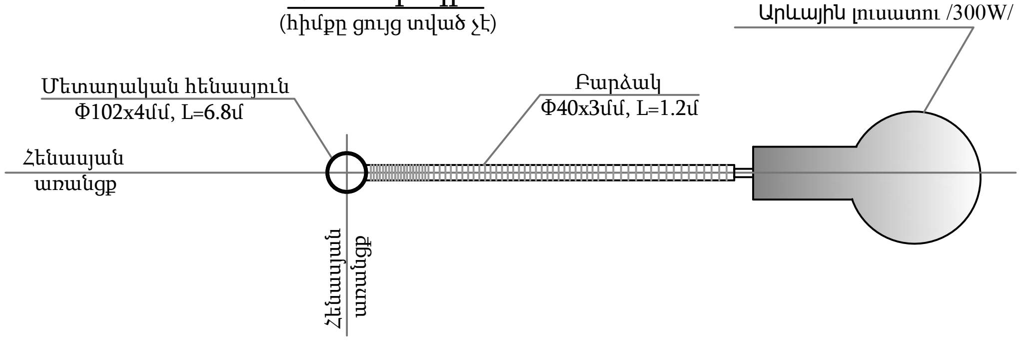

Մեկ միաեղջյուր բարձակով հենասյան տեղադրման հիմնական աշխատանքների ծավալները

Հ/հ	Աշխատանքի անվանումը	Չափի միավ.	Քանակ
1.	Փոսորակի փորում ձեռքով:	$մ^3$	1.21
2.	Խճային հիմնատակի տեղադրում և տոփանում h=10սմ:	$մ^3$	0.1
3.	Միաձ. բետոնե հիմքի տեղադրում, B20 դասի:	$մ^3$	0.512
4.	Բետոնե հիմքի ջրամեկուսացում տաք հեղուկ բիտումով:	$մ^2$	3.2
5.	Որմնակապային ամրանի տեղադրում Φ14AIII, l=7.6մ, m=9.18կգ:	հատ	1
6.	Հիմնամասի խողովակի մոնտաժում՝ Φ114x4մմ, L=0.7մ:	հատ	1
7.	Հենասյան մոնտաժում Φ102x4մմ, L=6.8մ:	հատ	1
8.	Բարձակ Φ40x3մմ, L=1.2մ:	հատ	2
9.	Լուսատու արևային /300W/	հատ	2
10.	Հենասյան ներկում	$մ^2$	3.15
11.	Գրունտի հակադարձ լիցք ձեռքով:	$մ^3$	0.6
12.	Ավելորդ գրունտի կույտավորում, բարձում ինքնաթափ և տեղափոխում լցակույտ:	$մ^3$	0.61

Ծանոթություն
1. Գծագրում տրված է արտաքին լուսավորության երկեղջյուր հենասյան տիպային գծագիրը:
2. Հենասյան հիմքը իրականացվում է B20 դասի և F100 սառնակայունությամբ ծանր բետոնից:
3. Հիմքի գրունտի հետ շփվող մակերեսները ջրամեկուսացվում է տաք հեղուկ բիտումով:
4. Որմնակապային ամրանները նախատեսված են պարբերական պրոֆիլի Φ14AIII դասի՝ միմյանց միացվում են եռակցման միջոցով, այնուհետև հիմնամասի պողպատե խողովակին Φ114x4մմ, L=0.7մ:
5. Լուսավորության հենասյան կրող խողովակը իրենից ներկայացնում է Φ102x4մմ, L=6.8մ:
6. Հիմքի բետոնի ամրանալուց հետո հենասյունը ինքնագնաց սլաքավոր ամբարձիչով մոնտաժվում է հիմնամասի խողովակի մեջ և եռակցվում դրան:
7.Չափերը տված են «սմ»-ով:

ՆԱԽԱԳԾԱՅԻՆ ԸՆԿԵՐՈՒԹՅՈՒՆ՝ «ԱՄԵԼԻ» ՍՊԸ "AMELI" LLC		
ՆԱԽԱԳԾԻ ՀԱՍՑԵ՝ Երևան քաղաքի Արաբկիր վարչական շրջանի Ազատության 23 հասցեի հարակից տարածքի վերակառուցման աշխատանքներ		
ՆԱԽԱԳԾԻ ԱՆՎԱՆՈՒՄԸ՝ ԼՈՒՍԱՎՈՐՈՒԹՅԱՆ ԵՐԿԵՂՋՅՈՒՐ ԲԱՐՁԱԿՈՎ ՀԵՆԱՍՅԱՆ ՄՈՆՏԱԺՄԱՆ ՏԻՊԱՅԻՆ ԳԾԱԳԻՐ		
ԹԵՐԹ՝	ԹԵՐԹԵՐ՝	ՄԱՍՇՏԱԲ՝
ԷL-2	16	1:100
ՏՆՕՐԵՆ՝	Ա.ԴԱՎԹՅԱՆ	
ՆԱԽԱԳԾՈՂ՝	Ա. ԹԱԴԵՎՈՍՅԱՆ	
ՍՏՈՒԳԵՑ՝	Ա.ԴԱՎԹՅԱՆ	

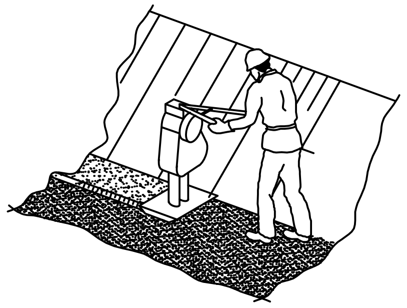

- ՇԻՆ. ԱՇԽԱՏԱՆՔՆԵՐԸ ՍԿՍԵԼՈՒՑ ԱՌԱՋ ԱՆՀՐԱԺԵՇՏ Է ԿԱԶՄԵԼ ԱՇԽԱՏԱՆՔՆԵՐԻ ԿԱՏԱՐՄԱՆ ՆԱԽԱԳԻԾ:
- ՇԻՆ. ՀՐԱՊԱՐԱԿԸ ԿՈՄՊԼԵԿՏԱՎՈՐԵԼ ՀԱԿԱՀՐԴԵՀԱՅԻՆ ԳՈՒՅՔՈՎ, ՇԻՆ. ՀՐԱՊԱՐԱԿԻ ՀԱԿԱՀՐԴԵՀԱՅԻՆ ԱՆՎՏԱՆԳՈՒԹՅԱՆ ՊԱՏԱՍԽԱՆԱՏՎՈՒԹՅՈՒՆԸ ԿՐՈՒՄ Է ԱՆՄԻՋԱՊԵՍ ՇԻՆԱՐԱՐՈՒԹՅԱՆ ՂԵԿԱՎԱՐԸ ԿԱՄ ՆՐԱՆ ՓՈԽԱՐԻՆՈՂ ԱՆՁԸ:
- ԱՄԲՈՂՋ ՇԻՆԱՐԱՐՈՒԹՅԱՆ ԸՆԹԱՑՔՈՒՄ ԿԱՏԱՐԵԼ ՄԻՋՈՑԱՌՈՒՄՆԵՐ ՇՐՋԱԿԱ ՄԻՋԱՎԱՅՐԻ ՊԱՀՊԱՆՈՒԹՅԱՆ ՎԵՐԱԲԵՐՅԱԼ

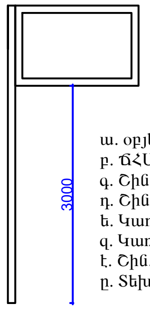

ՏԵՂԵԿԱՏՎԱԿԱՆ ՑՈՒՑԱՆԱԿ

ա. օբյեկտի վերջնական տեսքի պատկեր
բ. ՃՀԱ տրամադրման ամսաթիվը և համարը
գ. Շին. թույլտվության համարը և ամսաթիվը
դ. Շին. աշխատանքների սկիզբը և ավարտը
ե. Կառուցապատողի /պատվիրատուի/ տվյալները
զ. Կառուցապատման օբյեկտի նախագծի հեղինակի տվյալները
է. Շին. աշխատանքներ իրականացնող կազմակերպության տվյալները
ը. Տեխնիկական հսկողություն իրականացնող կազմակերպության տվյալները

ՈՒՇԱԴՐՈՒԹՅՈՒՆ

ՏԱՐԱԾՔՆԵՐԻ ՕԳՏԱԳՈՐԾՈՒՄԸ ՀԱՄԱՁԱՅՆԵՑՆԵԼ ՀԱՄԱՊԱՏԱՍԽԱՆ ՄԱՐՄԻՆՆԵՐԻ ԵՎ ՍԵՓԱԿԱՆԱՏԵՐԵՐԻ ՀԵՏ:

ԾԱՆՈԹՈՒԹՅՈՒՆ

1. Շինարարական տրանսպորտները օբյեկտ պետք է մտնեն և դուրս գան մաքուր վիճակով` չաղտոտելով ճանապարհները շին. աղբով:
2. Շինարարական աշխատանքների կազմակերպումը և անվտանգության ապահովումը պետք է համապատասխանի "Правила охраны труда при строительстве ремонте и содержании автомобильных дорог 1993-01-01" նորմատիվային փաստաթղթին:
3. Ճանապարհային նշանների նշագծում ու տեղադրումն իրականացնել համաձայն ГОСТ Р 52289-2000:

ՊԱՅՄԱՆԱԿԱՆ ՆՇԱՆՆԵՐ:

	Բաց պահեստ		Մուտք/ելք
	Դեղատուփ		Անվադողերի լվացման ծորակ
	Բետոնի ընդունման հարթակ	W	Շինարարական աղբ
	Շարժական լուսարձակ		Շին. հրապարակի սահմանագիծ

ՆԱԽԱԳԾԱՅԻՆ ԸՆԿԵՐՈՒԹՅՈՒՆ`

«ԱՄԷԼԻ» ՍՊԸ
"AMELI" LLC

ՆԱԽԱԳԾԻ ՀԱՍՑԵ`

Երևան քաղաքի Արաբկիր վարչական շրջանի Ազատության 23 հասցեի հարակից տարածքի վերակառուցման աշխատանքներ

ՆԱԽԱԳԾԻ ԱՆՎԱՆՈՒՄԸ`

ՇԻՆՐԱՊԱՐԱԿԻ ԿԱԶՄԱԿԵՐՊՈՒՄ

ԹԵՐԹ`	ԹԵՐԹԵՐ`	ՄԱՍՇՏԱԲ`
ՇԿ-1	16	1:600
ՏՆՕՐԵՆ`	Ա.ԴԱՎԹՅԱՆ	[signature]
ՆԱԽԱԳԾՈՂ`	Ա. ԹԱԴԵՎՈՍՅԱՆ	[signature]
ՍՏՈՒԳԵՑ`	Ա.ԴԱՎԹՅԱՆ	[signature]